平成 25 年 6 月吉日

スカッシュご担当者・参加選手各位

日本スカッシュ協会東北支部
支部長　柴田　亮介

第 21 回東北スカッシュ選手権大会 ドローのご案内

拝啓　貴クラブにおかれましては益々ご清祥のこととお慶び申し上げます。

さて、平成 25 年 7 月 13 日 14 日に開催いたします、“第 21 回東北スカッシュ選手権大会”に各クラブ多数の皆様よりお申込を頂き、誠にありがとうございました。

つきましては、大会ドローをお送りいたしますのでよろしくお願いいたします。また、下記のとおり大会会場利用の際の注意事項等をご理解頂き、選手及び大会ご見学者の方々への周知徹底をよろしくお願い申し上げます。

敬具

※ 大会参加選手へのお願い及び連絡事項について

- 今大会の選手権男女のドローは、2013 年 6 月現在のジャパンランキング順により決定しておりますのでご理解いただきますようお願い致します。
- 選手権男女はラリーポイント 11 点 5 ゲームズマッチ（タイブレーク制）で行います。
- フレンド男女・マスターズ男女は、11 点 3 ゲームズマッチ（タイブレーク制）で行います。
- 試合を棄権する場合は、必ず前もってご連絡をお願い致します。
  090-8922-7269(柴田) 090-6781-7649 (尾形) まで
- 選手は試合予定時刻を５分経過してコートに入らない場合は棄権とみなします。
  また、大会初日は、試合時間が早まる可能性が予想されるため、早めに来場頂き進行状況を、本部の掲示板にてご確認下さい。また、大会の進行をスムーズに行うため次の試合選手はコート前にて待機して頂きますようご協力をお願い致します。
- 事故防止のため、アイガードの着用を推奨します。尚、試合中の事故・怪我につきましては、主催者側・施設側は一切の責任を負いませんので自己の責任において処理をして下さい。

※ 大会会場への入館方法及び注意事項 （大会見学者も同様となります）

- 大会会場へ入館する場合、大会受付窓口又は大会本部にて“**入館証**” を受け取り館内では必ず携帯していただくようお願い致します。(退館時返却)
- クラブ館内及び、選手控え室での**飲食**は決められた場所のみでお願いいたします。
- 会場施設は会員制スポーツクラブとなっております。会場利用にあたってクラブのマナーを守りクラブ会員に迷惑のかからないようご協力お願い致します。
- 大会選手（キッツせんだいクラブ会員含む）のスカッシュコート以外の施設のご利用はできません。
- 大会選手及び見学者の駐車場のご利用は一切できませんのでご注意下さい。
- 全施設・敷地内は全て禁煙となっております。

以上

選手権男子 （36名） ※5ゲームマッチ

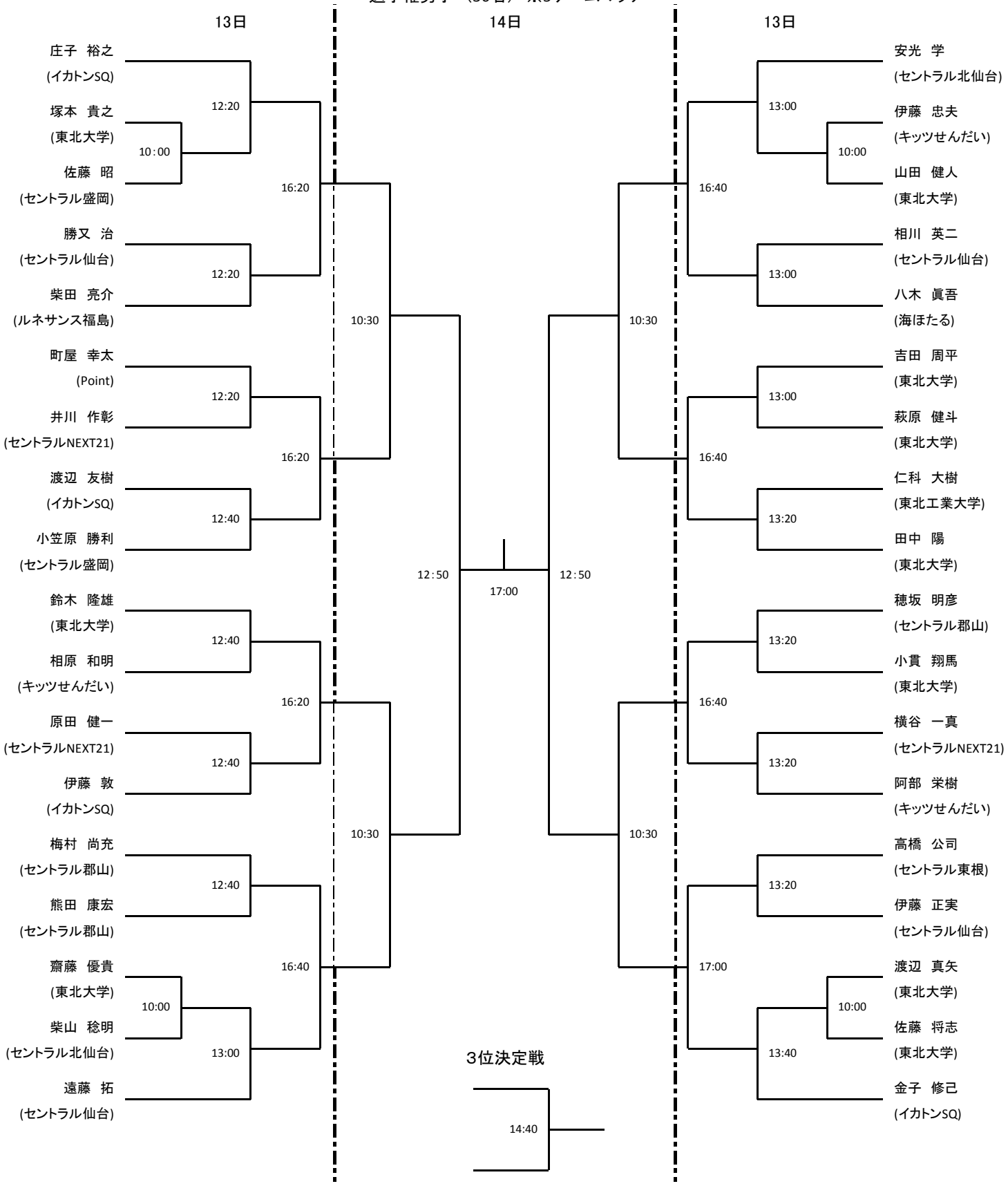

選手権女子（25名）※5ゲームマッチ

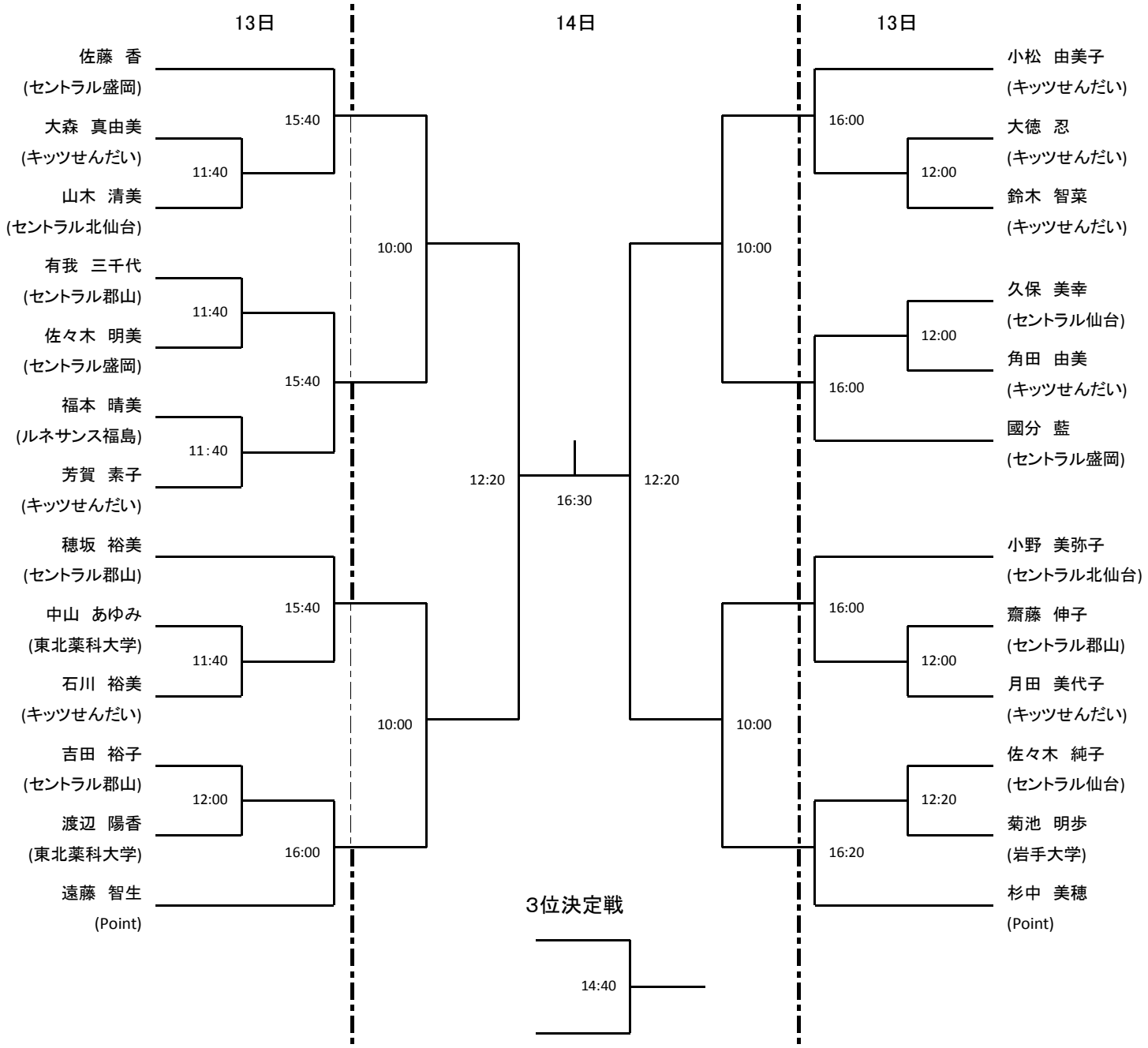

マスターズ男子 （12名） ※3ゲームマッチ、決勝のみ5ゲームマッチ

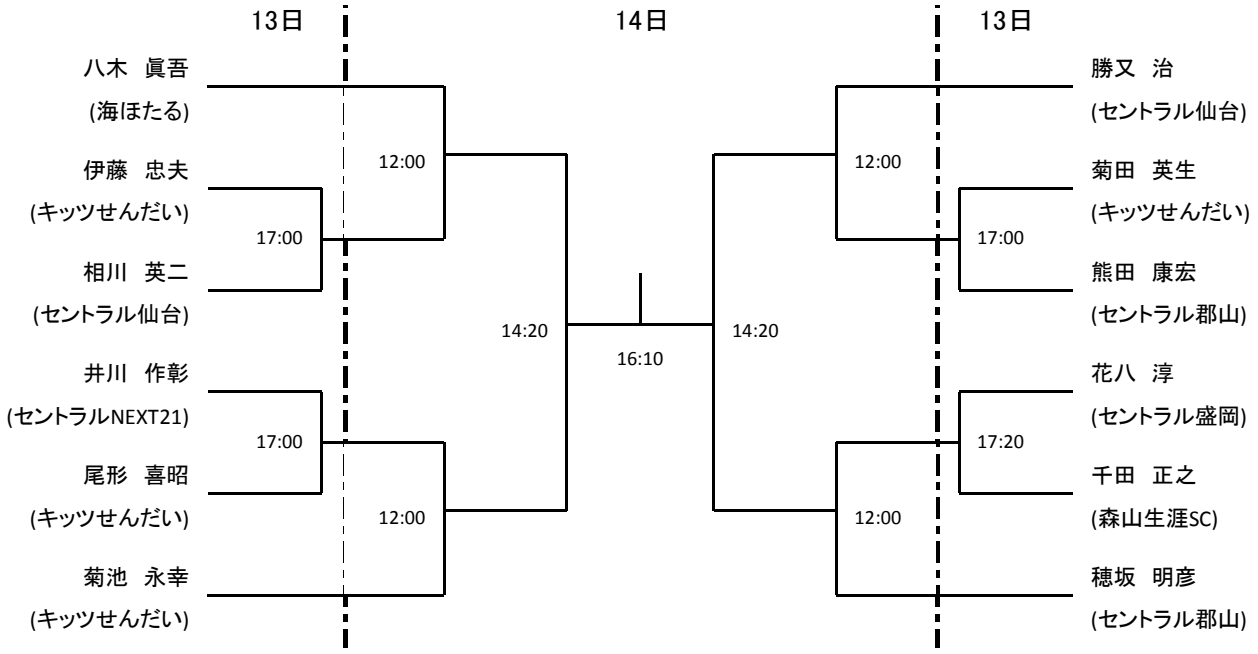

マスターズ女子 （9名） ※3ゲームマッチ、決勝のみ5ゲームマッチ

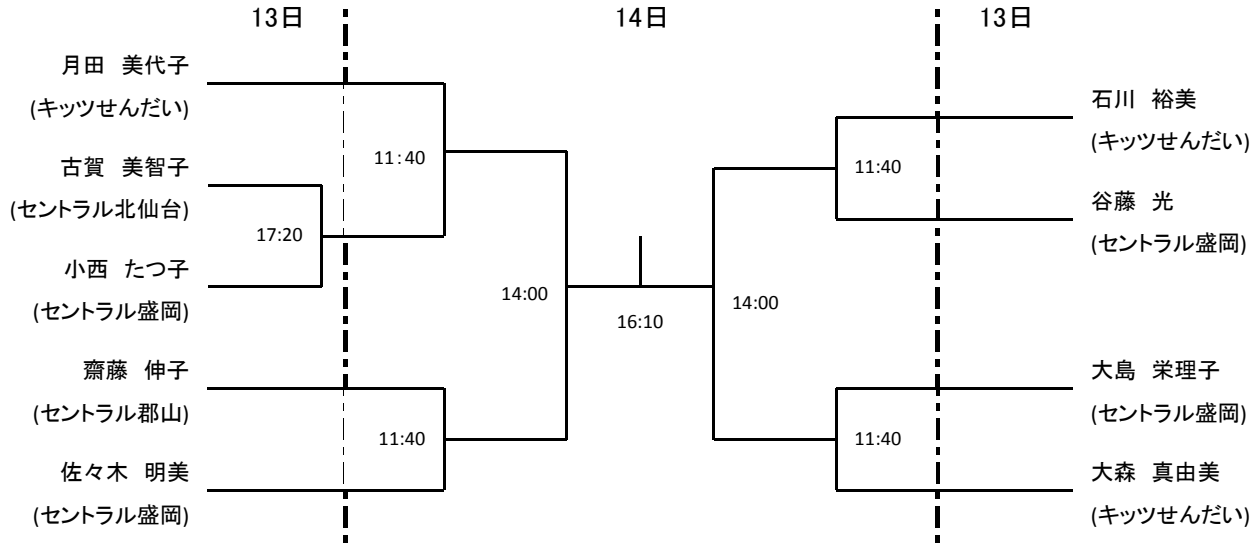

ﾌﾚﾝﾄﾞｼｯﾌﾟ男子 （13名） ※3ゲームマッチ、決勝のみ5ゲームマッﾁ

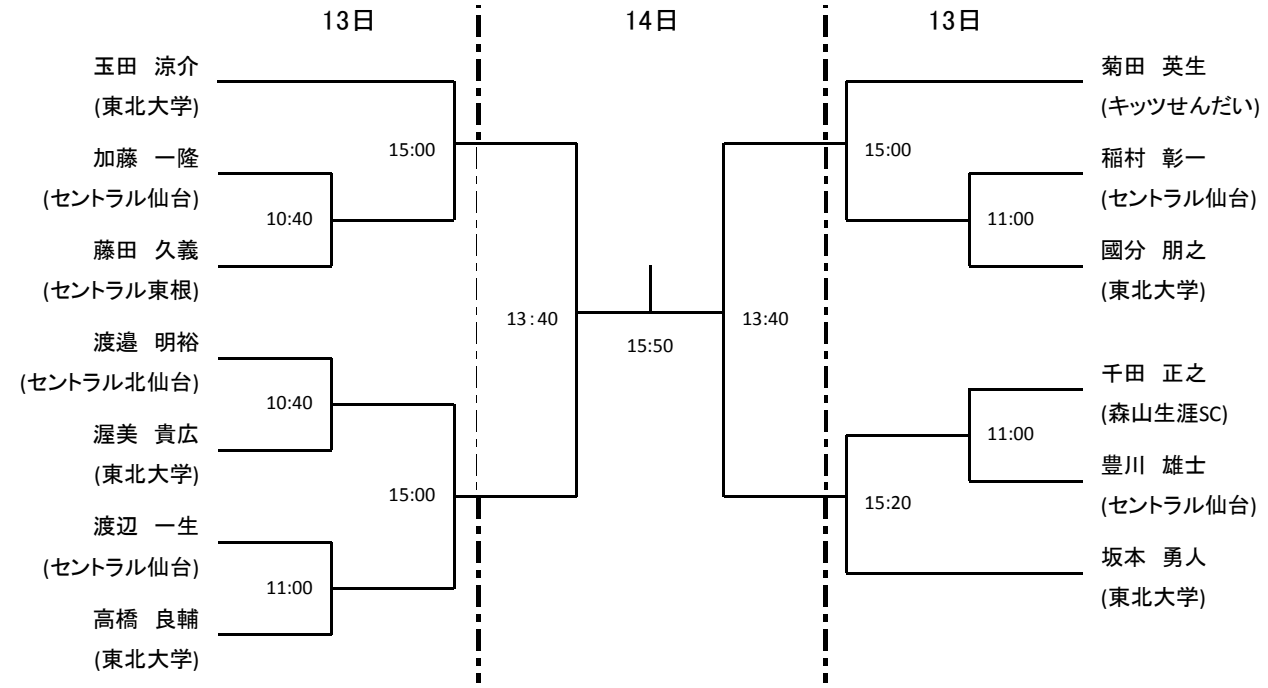
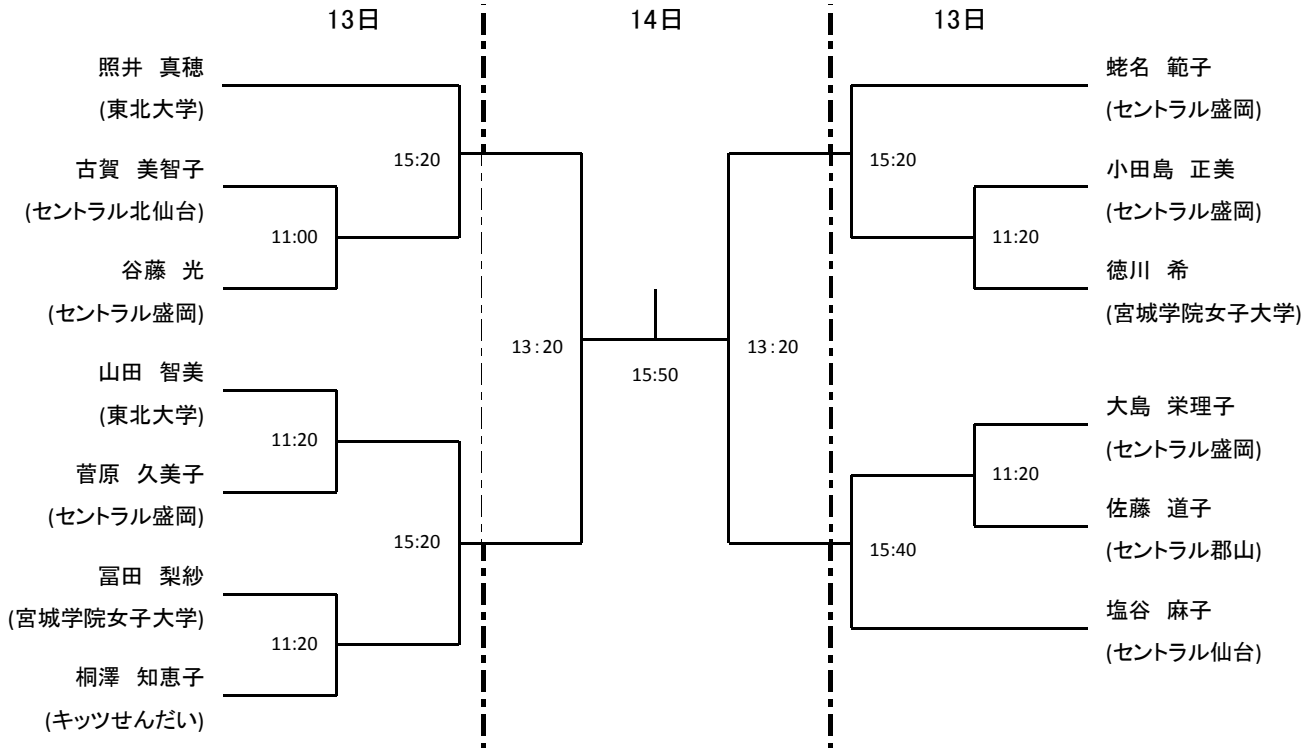
ﾌﾚﾝﾄﾞｼｯﾌﾟ女子 （13名） ※3ゲームマッチ、決勝のみ5ゲームマッﾁ