フレンド男子

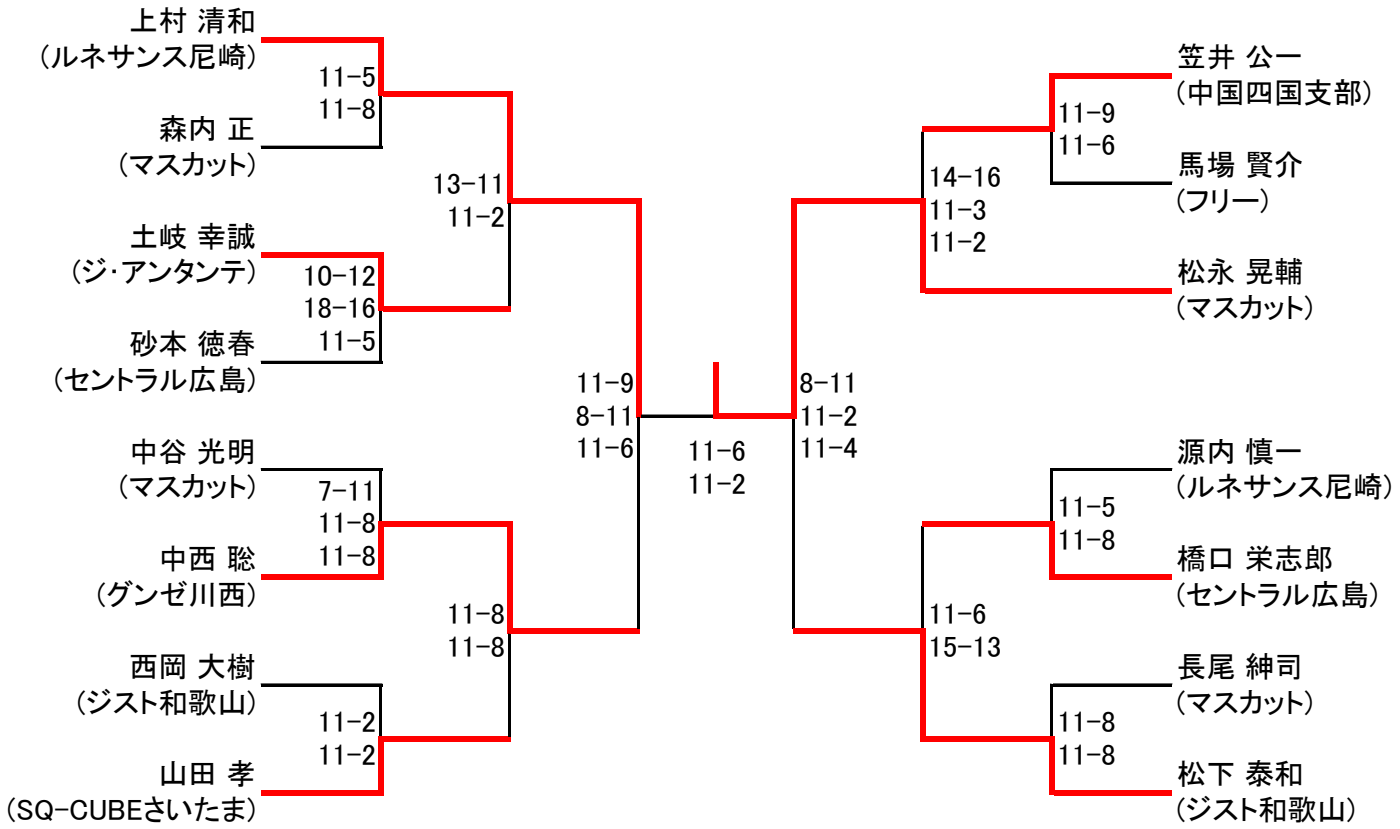
上村 清和
（ルネサンス尼崎）
森内 正
（マスカット）
11−5
11−8
土岐 幸誠
（ジ･アンタンテ）
砂本 徳春
（セントラル広島）
10−12
18−16
11−5
13−11
11−2
中谷 光明
（マスカット）
中西 聡
（グンゼ川西）
7−11
11−8
11−8
西岡 大樹
（ジスト和歌山）
山田 孝
（SQ−CUBEさいたま）
11−2
11−2
11−8
11−8
11−9
8−11
11−6
11−6
11−2
8−11
11−2
11−4
笠井 公一
（中国四国支部）
馬場 賢介
（フリー）
11−9
11−6
14−16
11−3
11−2
松永 晃輔
（マスカット）
源内 慎一
（ルネサンス尼崎）
橋口 栄志郎
（セントラル広島）
11−5
11−8
11−6
15−13
長尾 紳司
（マスカット）
松下 泰和
（ジスト和歌山）
11−8
11−8

新人男子

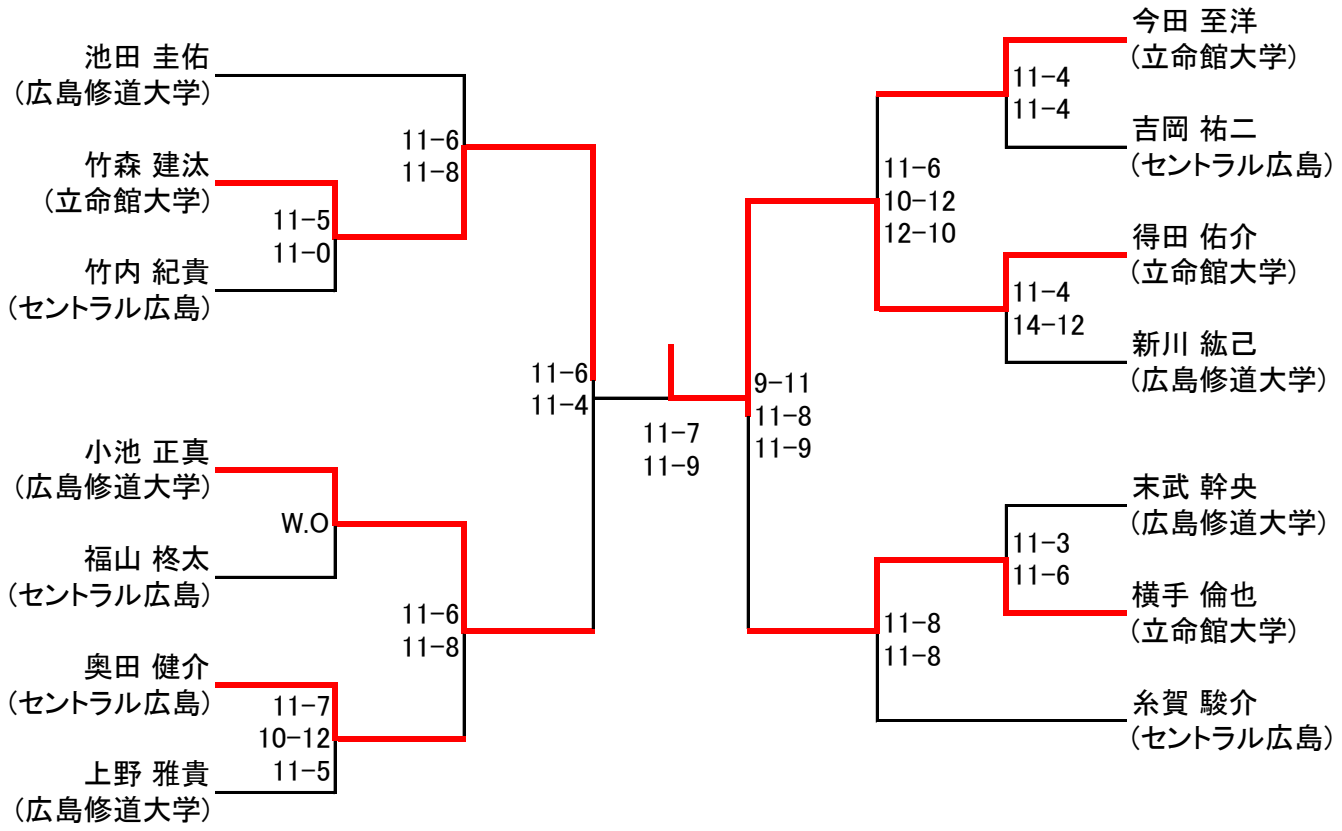
池田 圭佑
（広島修道大学）
竹森 建汰
（立命館大学）
竹内 紀貴
（セントラル広島）
小池 正真
（広島修道大学）
福山 柊太
（セントラル広島）
奥田 健介
（セントラル広島）
上野 雅貴
（広島修道大学）
11−6
11−8
11−5
11−0
W.O
11−6
11−8
11−7
10−12
11−5
11−6
11−4
11−7
11−9
9−11
11−8
11−9
11−6
10−12
12−10
11−8
11−8
今田 至洋
（立命館大学）
吉岡 祐二
（セントラル広島）
得田 佑介
（立命館大学）
新川 紘己
（広島修道大学）
末武 幹央
（広島修道大学）
横手 倫也
（立命館大学）
糸賀 駿介
（セントラル広島）
11−4
11−4
11−4
14−12
11−3
11−6

選手権男子予選

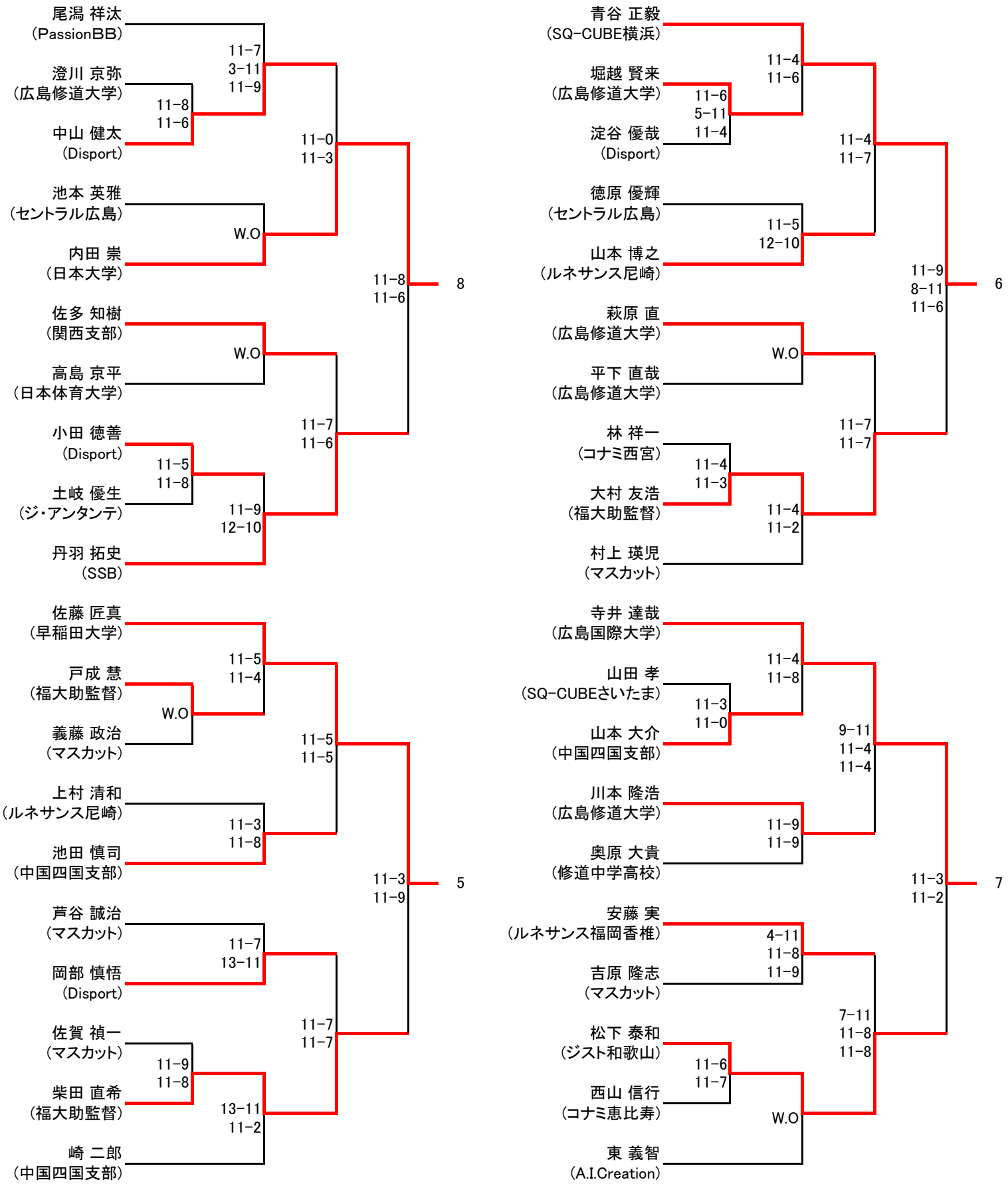
尾潟 祥汰
(PassionBB)
澄川 京弥
(広島修道大学)
中山 健太
(Disport)
池本 英雅
(セントラル広島)
内田 崇
(日本大学)
佐多 知樹
(関西支部)
高島 京平
(日本体育大学)
小田 徳善
(Disport)
土岐 優生
(ジ・アンタンテ)
丹羽 拓史
(SSB)
11-7
3-11
11-9
11-8
11-6
W.O
11-5
11-8
11-9
12-10
11-0
11-3
11-7
11-6
11-8
11-6
8
青谷 正毅
(SQ-CUBE横浜)
堀越 賢来
(広島修道大学)
淀谷 優哉
(Disport)
徳原 優輝
(セントラル広島)
山本 博之
(ルネサンス尼崎)
萩原 直
(広島修道大学)
平下 直哉
(広島修道大学)
林 祥一
(コナミ西宮)
大村 友浩
(福大助監督)
村上 瑛児
(マスカット)
11-4
11-6
11-6
5-11
11-4
11-5
12-10
W.O
11-4
11-3
11-4
11-2
11-4
11-7
11-7
11-7
11-9
8-11
11-6
6
佐藤 匠真
(早稲田大学)
戸成 慧
(福大助監督)
義藤 政治
(マスカット)
上村 清和
(ルネサンス尼崎)
池田 慎司
(中国四国支部)
芦谷 誠治
(マスカット)
岡部 慎悟
(Disport)
佐賀 禎一
(マスカット)
柴田 直希
(福大助監督)
崎 二郎
(中国四国支部)
11-5
11-4
W.O
11-3
11-8
11-5
11-5
11-7
13-11
11-9
11-8
13-11
11-2
11-7
11-7
11-3
11-9
5
寺井 達哉
(広島国際大学)
山田 孝
(SQ-CUBEさいたま)
山本 大介
(中国四国支部)
川本 隆浩
(広島修道大学)
奥原 大貴
(修道中学高校)
安藤 実
(ルネサンス福岡香椎)
吉原 隆志
(マスカット)
松下 泰和
(ジスト和歌山)
西山 信行
(コナミ恵比寿)
東 義智
(A.I.Creation)
11-4
11-8
11-3
11-0
11-9
11-9
4-11
11-8
11-9
11-6
11-7
W.O
9-11
11-4
11-4
7-11
11-8
11-8
11-3
11-2
7

選手権男子本戦

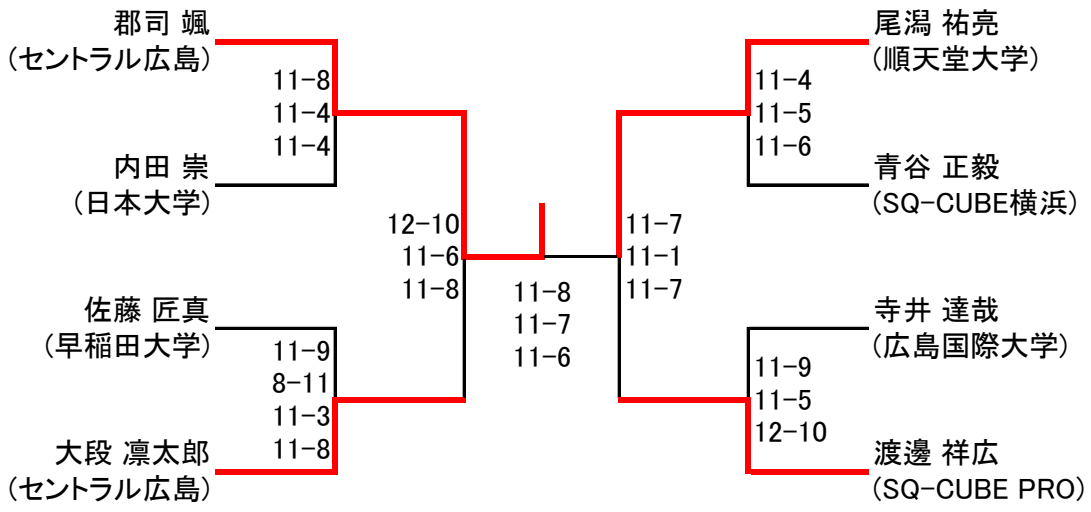
郡司 颯
（セントラル広島）
内田 崇
（日本大学）
佐藤 匠真
（早稲田大学）
大段 凛太郎
（セントラル広島）
11−8
11−4
11−4
11−9
8−11
11−3
11−8
12−10
11−6
11−8
11−8
11−7
11−6
11−7
11−1
11−7
尾潟 祐亮
（順天堂大学）
青谷 正毅
（SQ−CUBE横浜）
寺井 達哉
（広島国際大学）
渡邊 祥広
（SQ−CUBE PRO）
11−4
11−5
11−6
11−9
11−5
12−10

新人女子

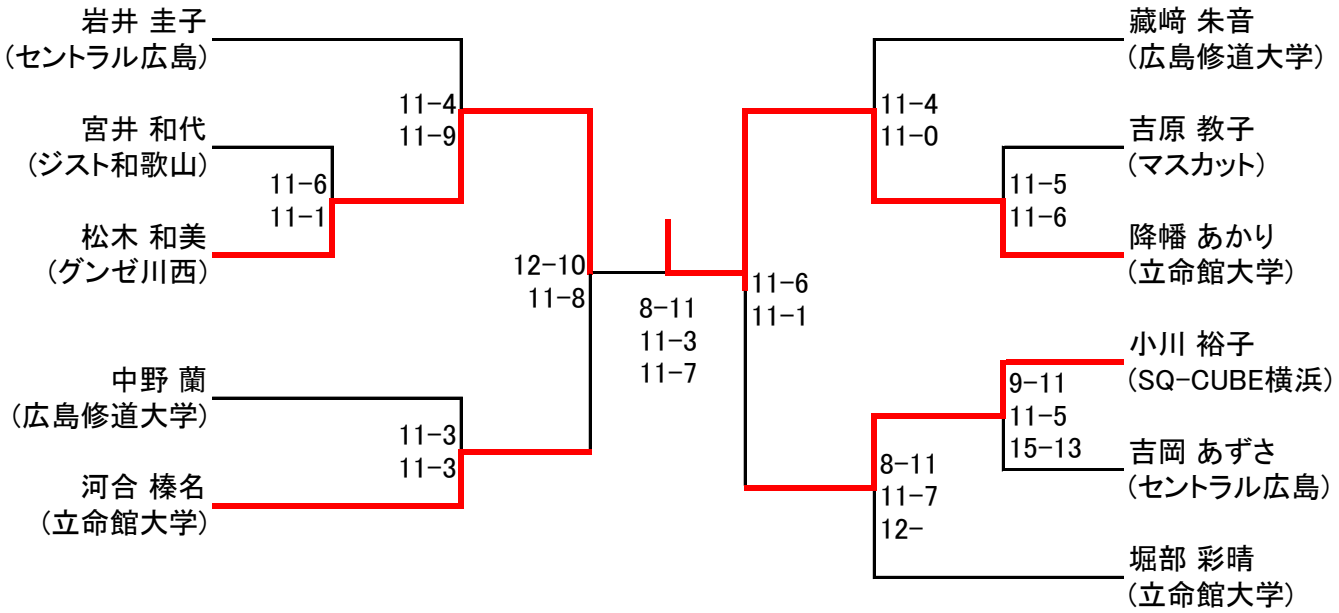
岩井 圭子
（セントラル広島）
宮井 和代
（ジスト和歌山）
松木 和美
（グンゼ川西）
中野 蘭
（広島修道大学）
河合 榛名
（立命館大学）
11−4
11−9
11−6
11−1
11−3
11−3
12−10
11−8
8−11
11−3
11−7
11−6
11−1
11−4
11−0
11−5
11−6
9−11
11−5
15−13
8−11
11−7
12−
藏﨑 朱音
（広島修道大学）
吉原 教子
（マスカット）
降幡 あかり
（立命館大学）
小川 裕子
（SQ−CUBE横浜）
吉岡 あずさ
（セントラル広島）
堀部 彩晴
（立命館大学）

フレンド女子

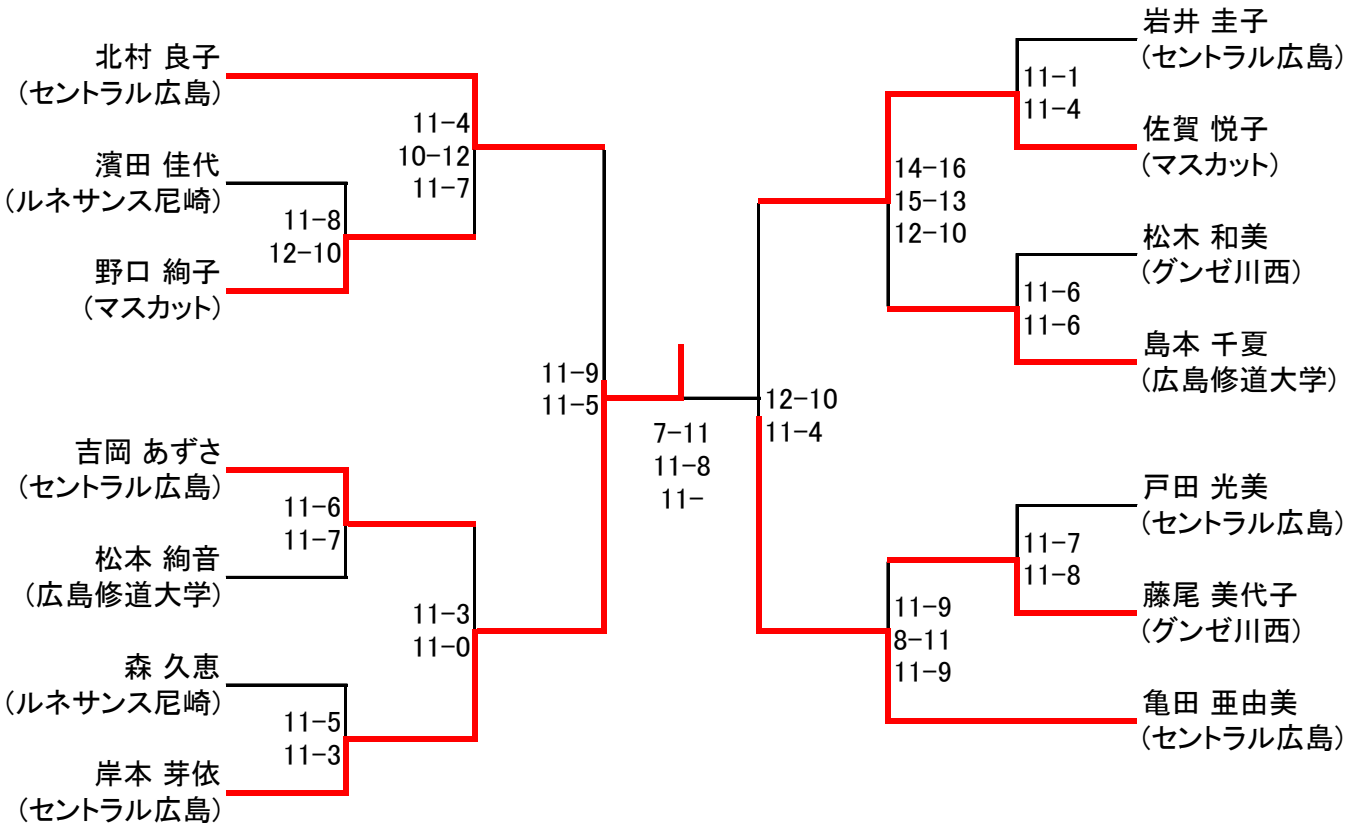
北村 良子
（セントラル広島）
濱田 佳代
（ルネサンス尼崎）
野口 絢子
（マスカット）
11−8
12−10
11−4
10−12
11−7
吉岡 あずさ
（セントラル広島）
松本 絢音
（広島修道大学）
11−6
11−7
森 久恵
（ルネサンス尼崎）
岸本 芽依
（セントラル広島）
11−5
11−3
11−3
11−0
11−9
11−5
7−11
11−8
11−
12−10
11−4
岩井 圭子
（セントラル広島）
佐賀 悦子
（マスカット）
11−1
11−4
14−16
15−13
12−10
松木 和美
（グンゼ川西）
島本 千夏
（広島修道大学）
11−6
11−6
戸田 光美
（セントラル広島）
藤尾 美代子
（グンゼ川西）
11−7
11−8
11−9
8−11
11−9
亀田 亜由美
（セントラル広島）

選手権女子予選

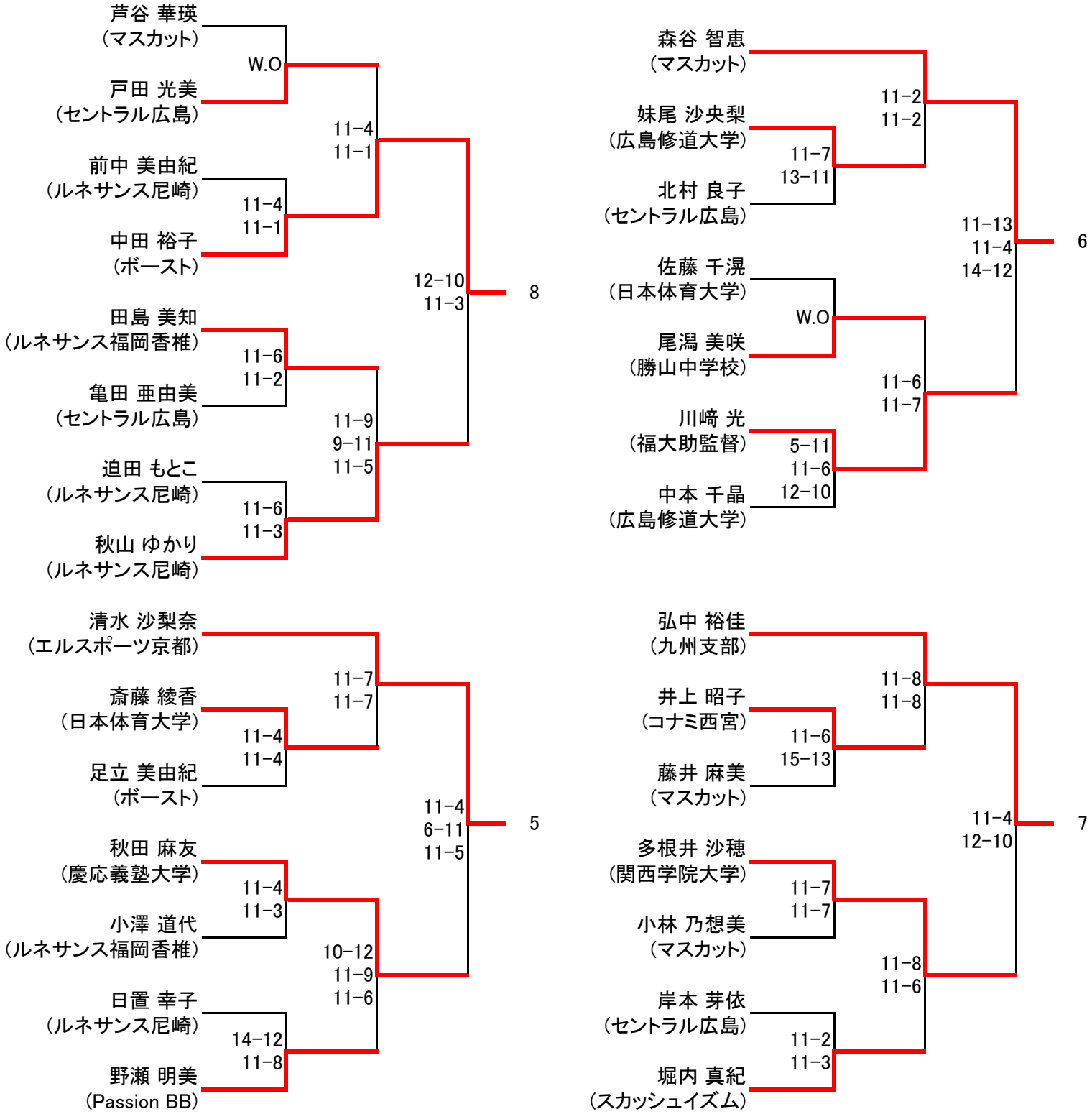
芦谷 華瑛
（マスカット）
W.O
戸田 光美
（セントラル広島）
11−4
11−1
前中 美由紀
（ルネサンス尼崎）
11−4
11−1
中田 裕子
（ボースト）
12−10
11−3
8
田島 美知
（ルネサンス福岡香椎）
11−6
11−2
亀田 亜由美
（セントラル広島）
11−9
9−11
11−5
迫田 もとこ
（ルネサンス尼崎）
11−6
11−3
秋山 ゆかり
（ルネサンス尼崎）
森谷 智恵
（マスカット）
11−2
11−2
妹尾 沙央梨
（広島修道大学）
11−7
13−11
北村 良子
（セントラル広島）
11−13
11−4
14−12
6
佐藤 千滉
（日本体育大学）
W.O
尾潟 美咲
（勝山中学校）
11−6
11−7
川﨑 光
（福大助監督）
5−11
11−6
12−10
中本 千晶
（広島修道大学）
清水 沙梨奈
（エルスポーツ京都）
11−7
11−7
斎藤 綾香
（日本体育大学）
11−4
11−4
足立 美由紀
（ボースト）
11−4
6−11
11−5
5
秋田 麻友
（慶応義塾大学）
11−4
11−3
小澤 道代
（ルネサンス福岡香椎）
10−12
11−9
11−6
日置 幸子
（ルネサンス尼崎）
14−12
11−8
野瀬 明美
（Passion BB）
弘中 裕佳
（九州支部）
11−8
11−8
井上 昭子
（コナミ西宮）
11−6
15−13
藤井 麻美
（マスカット）
11−4
12−10
7
多根井 沙穂
（関西学院大学）
11−7
11−7
小林 乃想美
（マスカット）
11−8
11−6
岸本 芽依
（セントラル広島）
11−2
11−3
堀内 真紀
（スカッシュイズム）

選手権女子本戦

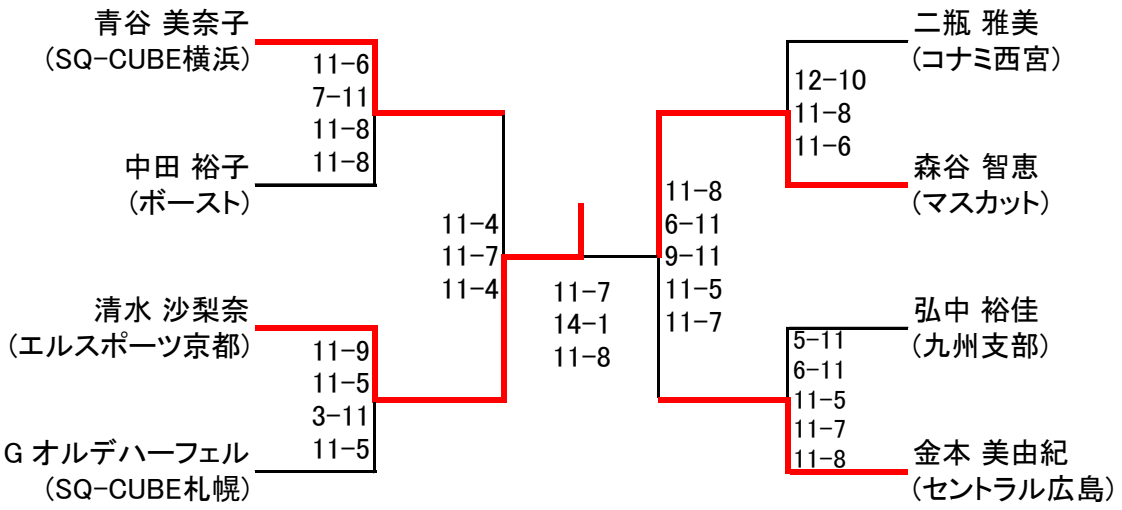
青谷 美奈子
(SQ-CUBE横浜)
11-6
7-11
11-8
11-8
中田 裕子
(ボースト)
清水 沙梨奈
(エルスポーツ京都)
11-9
11-5
3-11
11-5
G オルデハーフェル
(SQ-CUBE札幌)
11-4
11-7
11-4
11-7
14-1
11-8
11-8
6-11
9-11
11-5
11-7
二瓶 雅美
(コナミ西宮)
12-10
11-8
11-6
森谷 智恵
(マスカット)
弘中 裕佳
(九州支部)
5-11
6-11
11-5
11-7
11-8
金本 美由紀
(セントラル広島)