選手権男子予選

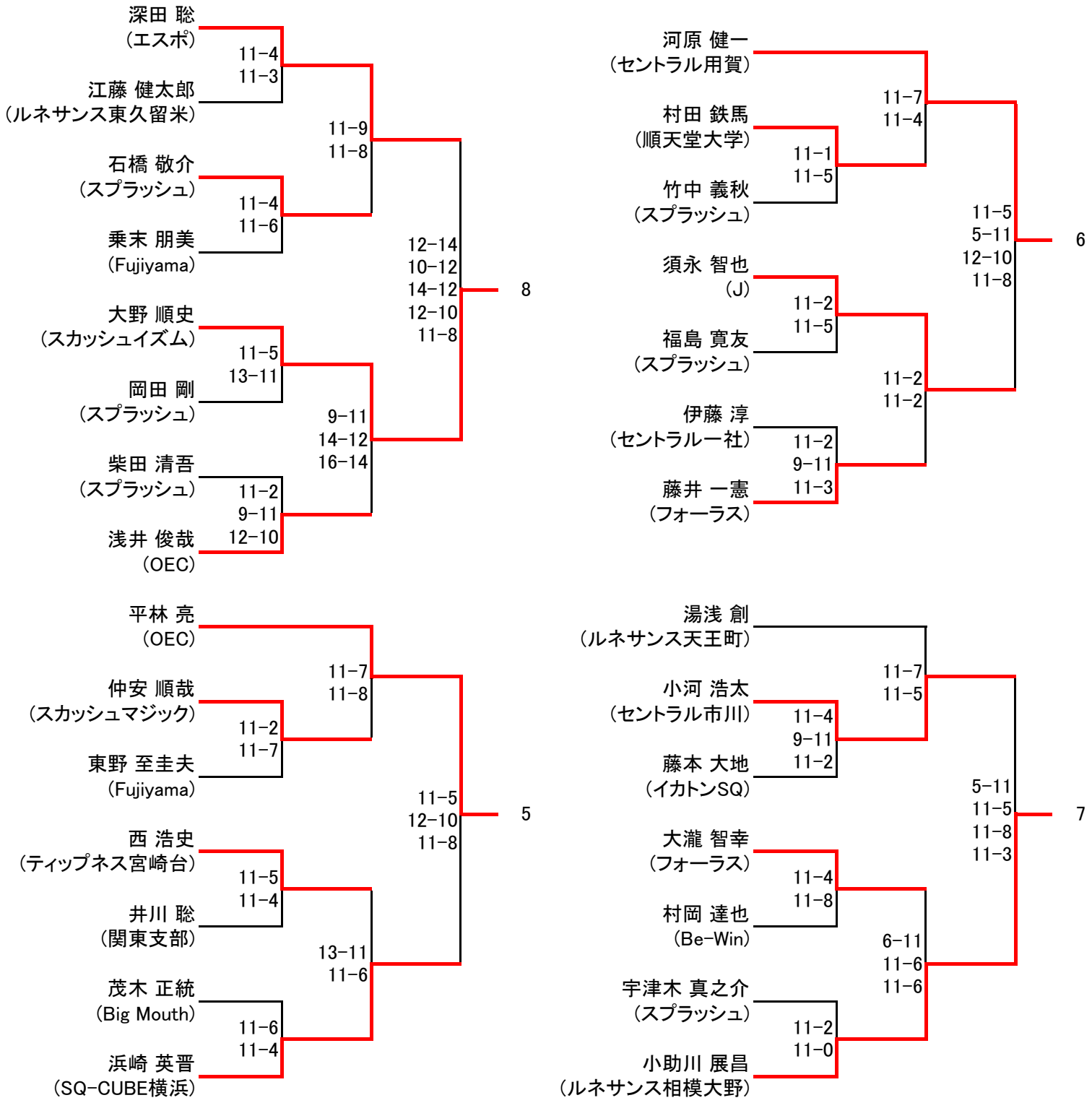
深田 聡
(エスポ)
江藤 健太郎
(ルネサンス東久留米)
11−4
11−3
石橋 敬介
(スプラッシュ)
乗末 朋美
(Fujiyama)
11−4
11−6
11−9
11−8
大野 順史
(スカッシュイズム)
岡田 剛
(スプラッシュ)
11−5
13−11
柴田 清吾
(スプラッシュ)
浅井 俊哉
(OEC)
11−2
9−11
12−10
9−11
14−12
16−14
12−14
10−12
14−12
12−10
11−8
8
河原 健一
(セントラル用賀)
村田 鉄馬
(順天堂大学)
竹中 義秋
(スプラッシュ)
11−1
11−5
11−7
11−4
須永 智也
(J)
福島 寛友
(スプラッシュ)
11−2
11−5
伊藤 淳
(セントラル一社)
藤井 一憲
(フォーラス)
11−2
9−11
11−3
11−2
11−2
11−5
5−11
12−10
11−8
6
平林 亮
(OEC)
仲安 順哉
(スカッシュマジック)
東野 至圭夫
(Fujiyama)
11−2
11−7
11−7
11−8
西 浩史
(ティップネス宮崎台)
井川 聡
(関東支部)
11−5
11−4
茂木 正統
(Big Mouth)
浜崎 英晋
(SQ−CUBE横浜)
11−6
11−4
13−11
11−6
11−5
12−10
11−8
5
湯浅 創
(ルネサンス天王町)
小河 浩太
(セントラル市川)
藤本 大地
(イカトンSQ)
11−4
9−11
11−2
11−7
11−5
大瀧 智幸
(フォーラス)
村岡 達也
(Be−Win)
11−4
11−8
宇津木 真之介
(スプラッシュ)
小助川 展昌
(ルネサンス相模大野)
11−2
11−0
6−11
11−6
11−6
5−11
11−5
11−8
11−3
7

選手権男子本戦

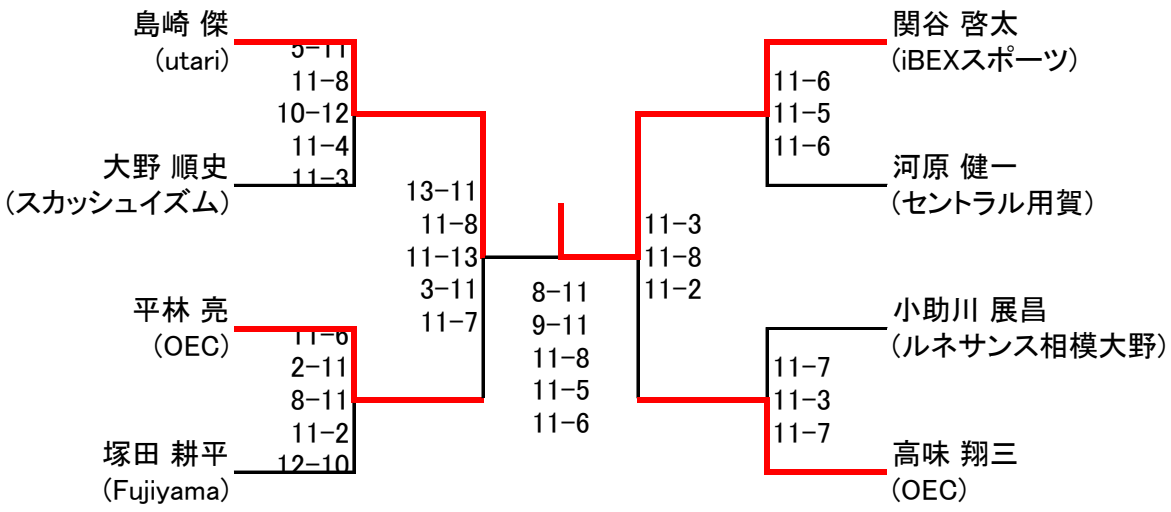
島崎 傑
(utari)
5-11
11-8
10-12
11-4
11-3
大野 順史
(スカッシュイズム)
平林 亮
(OEC)
11-6
2-11
8-11
11-2
12-10
塚田 耕平
(Fujiyama)
13-11
11-8
11-13
3-11
11-7
8-11
9-11
11-8
11-5
11-6
11-3
11-8
11-2
関谷 啓太
(iBEXスポーツ)
11-6
11-5
11-6
河原 健一
(セントラル用賀)
小助川 展昌
(ルネサンス相模大野)
11-7
11-3
11-7
高味 翔三
(OEC)

選手権女子予選

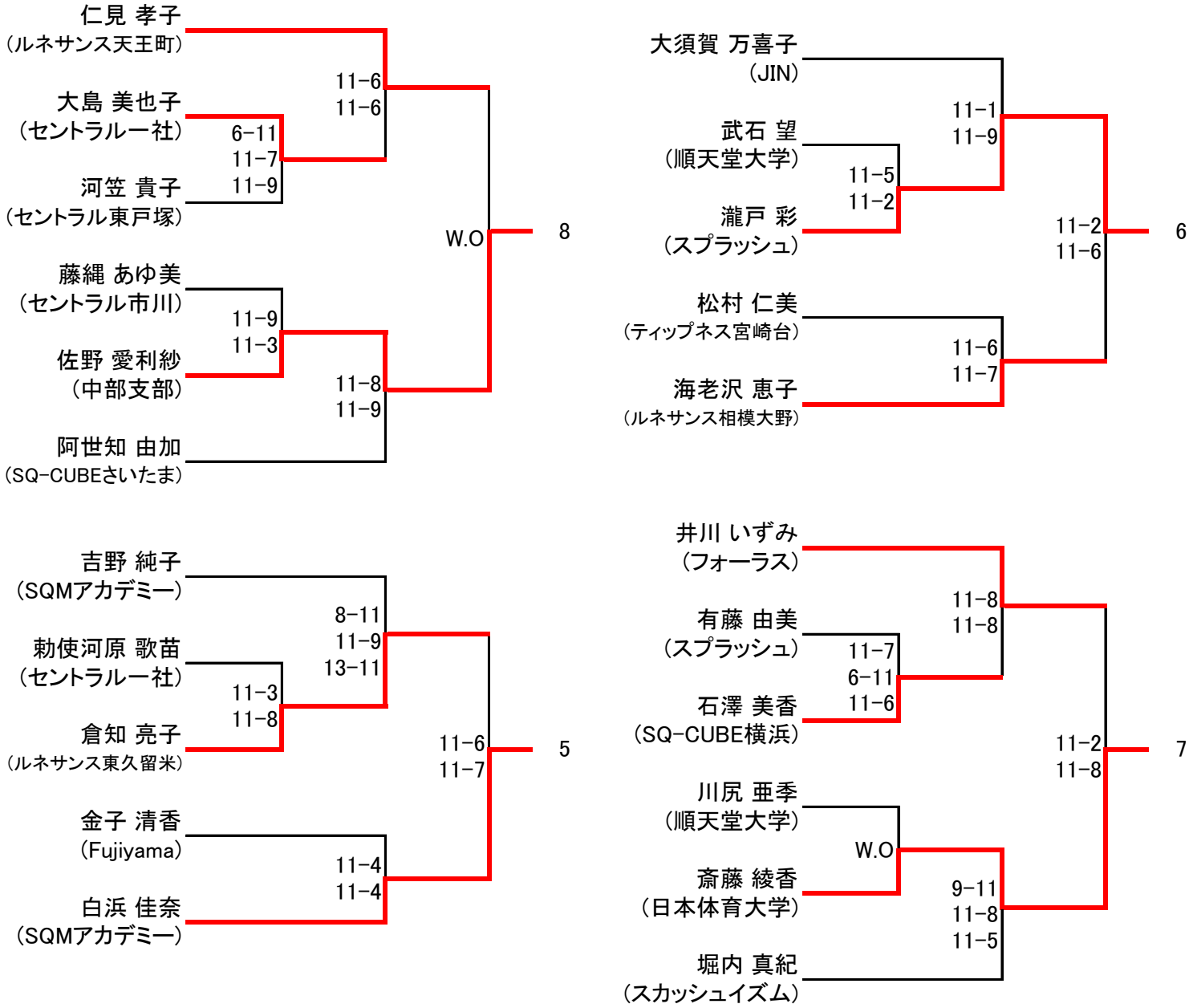
仁見 孝子
（ルネサンス天王町）
大島 美也子
（セントラル一社）
河笠 貴子
（セントラル東戸塚）
藤縄 あゆ美
（セントラル市川）
佐野 愛利紗
（中部支部）
阿世知 由加
（SQ-CUBEさいたま）
11-6
11-6
6-11
11-7
11-9
11-9
11-3
11-8
11-9
W.O
8
大須賀 万喜子
（JIN）
武石 望
（順天堂大学）
瀧戸 彩
（スプラッシュ）
松村 仁美
（ティップネス宮崎台）
海老沢 恵子
（ルネサンス相模大野）
11-1
11-9
11-5
11-2
11-6
11-7
11-2
11-6
6
吉野 純子
（SQMアカデミー）
勅使河原 歌苗
（セントラル一社）
倉知 亮子
（ルネサンス東久留米）
金子 清香
（Fujiyama）
白浜 佳奈
（SQMアカデミー）
8-11
11-9
13-11
11-3
11-8
11-4
11-4
11-6
11-7
5
井川 いずみ
（フォーラス）
有藤 由美
（スプラッシュ）
石澤 美香
（SQ-CUBE横浜）
川尻 亜季
（順天堂大学）
斎藤 綾香
（日本体育大学）
堀内 真紀
（スカッシュイズム）
11-8
11-8
11-7
6-11
11-6
W.O
9-11
11-8
11-5
11-2
11-8
7

選手権女子本戦

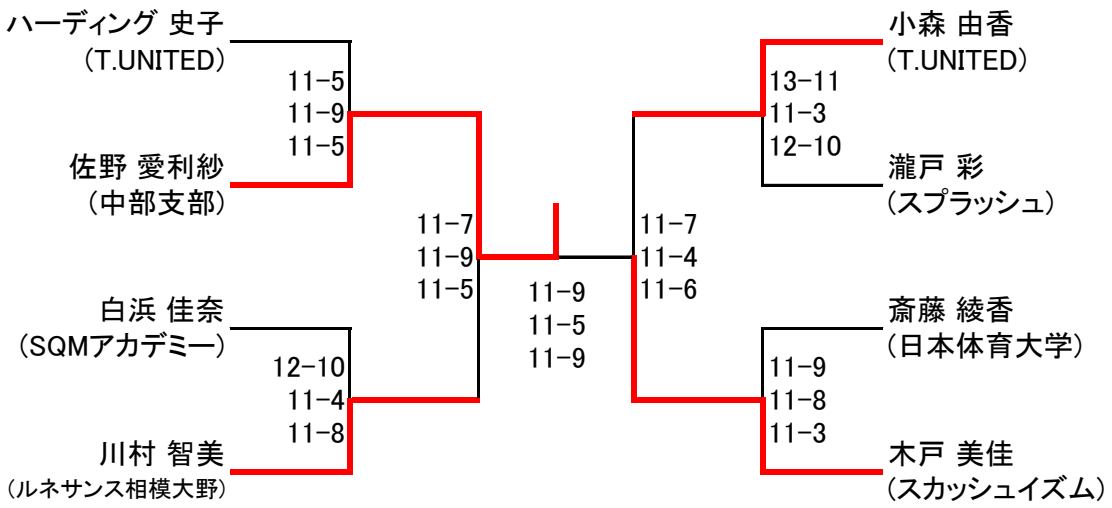
ハーディング 史子
（T.UNITED）
11−5
11−9
11−5
佐野 愛利紗
（中部支部）
白浜 佳奈
（SQMアカデミー）
12−10
11−4
11−8
川村 智美
（ルネサンス相模大野）
11−7
11−9
11−5
11−9
11−5
11−9
11−7
11−4
11−6
小森 由香
（T.UNITED）
13−11
11−3
12−10
瀧戸 彩
（スプラッシュ）
斎藤 綾香
（日本体育大学）
11−9
11−8
11−3
木戸 美佳
（スカッシュイズム）

フレンド男子 リーグ戦勝敗表

	池田 悠真	井ノ久保 康一	平井 清一	福島 寛友	武藤 亮太	順位
池田 悠真 （ティップネス宮崎台）		○ 11 11 2 3 4 0	○ 11 11 2 3 2 0	○ 11 11 2 6 5 0	○ 11 11 2 3 5 0	1
井ノ久保 康一 （スパ白金）	● 3 4 0 11 11 2		○ 11 11 2 9 9 0	● 7 11 8 1 11 8 11 2	● 11 9 11 1 9 11 13 2	4
平井 清一 （ウェルネス）	● 3 2 0 11 11 2	● 9 9 0 11 11 2		● 5 6 0 11 11 2	● 8 3 0 11 11 2	5
福島 寛友 （スプラッシュ）	● 6 5 0 11 11 2	○ 11 8 11 2 7 11 8 1	○ 11 11 2 5 6 0		○ 11 9 11 2 7 11 5 1	2
武藤 亮太 （スプラッシュ）	● 3 5 0 11 11 2	○ 9 11 13 2 11 9 11 1	○ 11 11 2 8 3 0	○ 7 11 5 1 11 9 11 2		3

新人男子 リーグ戦勝敗表

	上田 昌史	川村 真史	能勢 哲司	迎 真一	山田 充洋	順位
上田 昌史 （ウェルネス）		○ 11 11 2 2 2 0	○	○ 11 11 2 6 1 0	○ 11 11 2 9 7 0	1
川村 真史 （スプラッシュ）	● 2 2 0 11 11 2		○	● 4 1 0 11 11 2	● 0 2 0 11 11 2	4
能勢 哲司 （コナミ恵比寿）	w/o	w/o		w/o	w/o	DEF
迎 真一 （ウェルネス）	● 6 1 0 11 11 2	○ 11 11 2 4 1 0	○		● 7 5 0 11 11 2	3
山田 充洋 （スプラッシュ）	● 9 7 0 11 11 2	○ 11 11 2 0 2 0	○	○ 11 11 2 7 5 0		2