フレンド女子

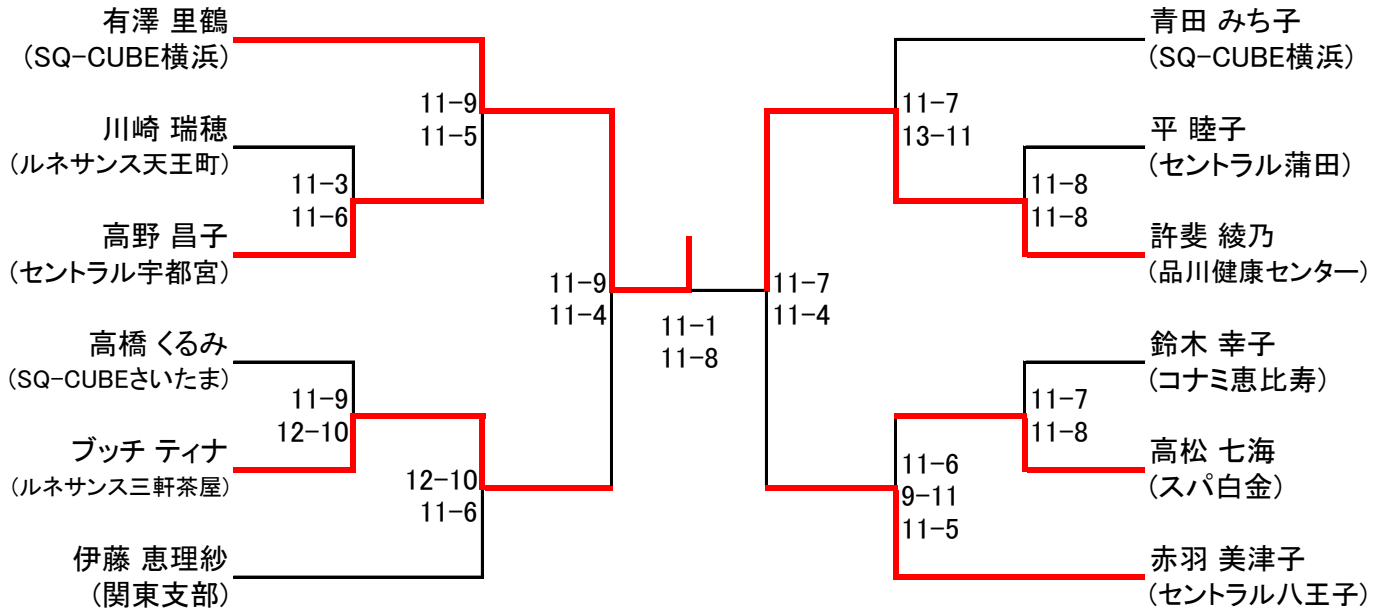
有澤 里鶴
(SQ-CUBE横浜)
川崎 瑞穂
(ルネサンス天王町)
高野 昌子
(セントラル宇都宮)
高橋 くるみ
(SQ-CUBEさいたま)
ブッチ ティナ
(ルネサンス三軒茶屋)
伊藤 恵理紗
(関東支部)
11-3
11-6
11-9
12-10
11-9
11-5
12-10
11-6
11-9
11-4
11-1
11-8
11-7
11-4
11-7
13-11
11-6
9-11
11-5
11-8
11-8
11-7
11-8
青田 みち子
(SQ-CUBE横浜)
平 睦子
(セントラル蒲田)
許斐 綾乃
(品川健康センター)
鈴木 幸子
(コナミ恵比寿)
高松 七海
(スパ白金)
赤羽 美津子
(セントラル八王子)

新人女子

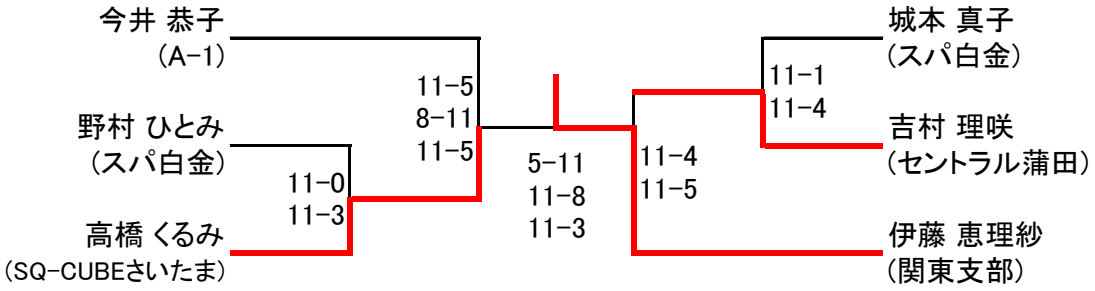
今井 恭子
（A-1）
野村 ひとみ
（スパ白金）
高橋 くるみ
（SQ-CUBEさいたま）
11-0
11-3
11-5
8-11
11-5
5-11
11-8
11-3
11-4
11-5
11-1
11-4
城本 真子
（スパ白金）
吉村 理咲
（セントラル蒲田）
伊藤 恵理紗
（関東支部）

新人男子

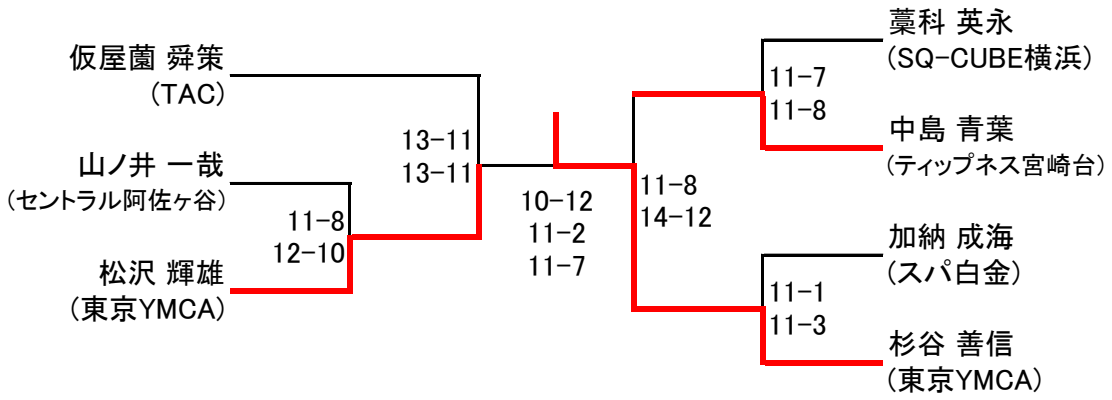
仮屋薗 舜策
(TAC)
山ノ井 一哉
(セントラル阿佐ヶ谷)
松沢 輝雄
(東京YMCA)
11-8
12-10
13-11
13-11
10-12
11-2
11-7
11-8
14-12
藁科 英永
(SQ-CUBE横浜)
11-7
11-8
中島 青葉
(ティップネス宮崎台)
加納 成海
(スパ白金)
11-1
11-3
杉谷 善信
(東京YMCA)

フレンド男子

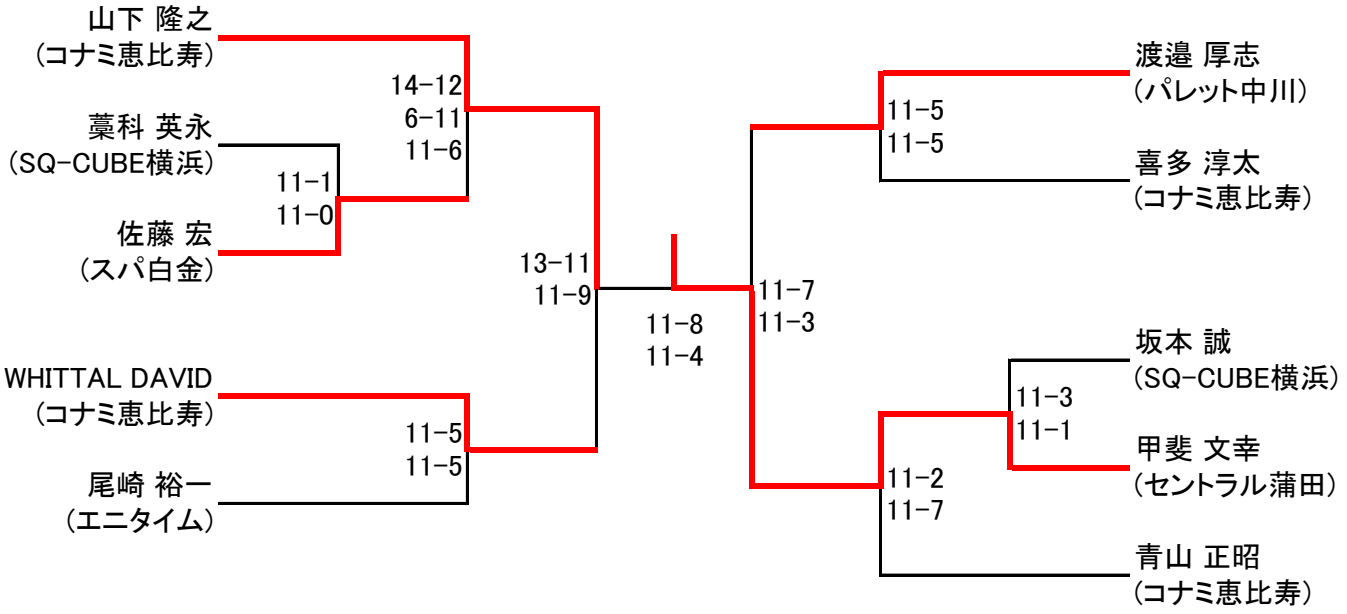
山下 隆之
(コナミ恵比寿)
藁科 英永
(SQ-CUBE横浜)
佐藤 宏
(スパ白金)
WHITTAL DAVID
(コナミ恵比寿)
尾崎 裕一
(エニタイム)
14-12
6-11
11-6
11-1
11-0
11-5
11-5
13-11
11-9
11-8
11-4
11-7
11-3
11-5
11-5
11-3
11-1
11-2
11-7
渡邉 厚志
(パレット中川)
喜多 淳太
(コナミ恵比寿)
坂本 誠
(SQ-CUBE横浜)
甲斐 文幸
(セントラル蒲田)
青山 正昭
(コナミ恵比寿)

選手権女子予選

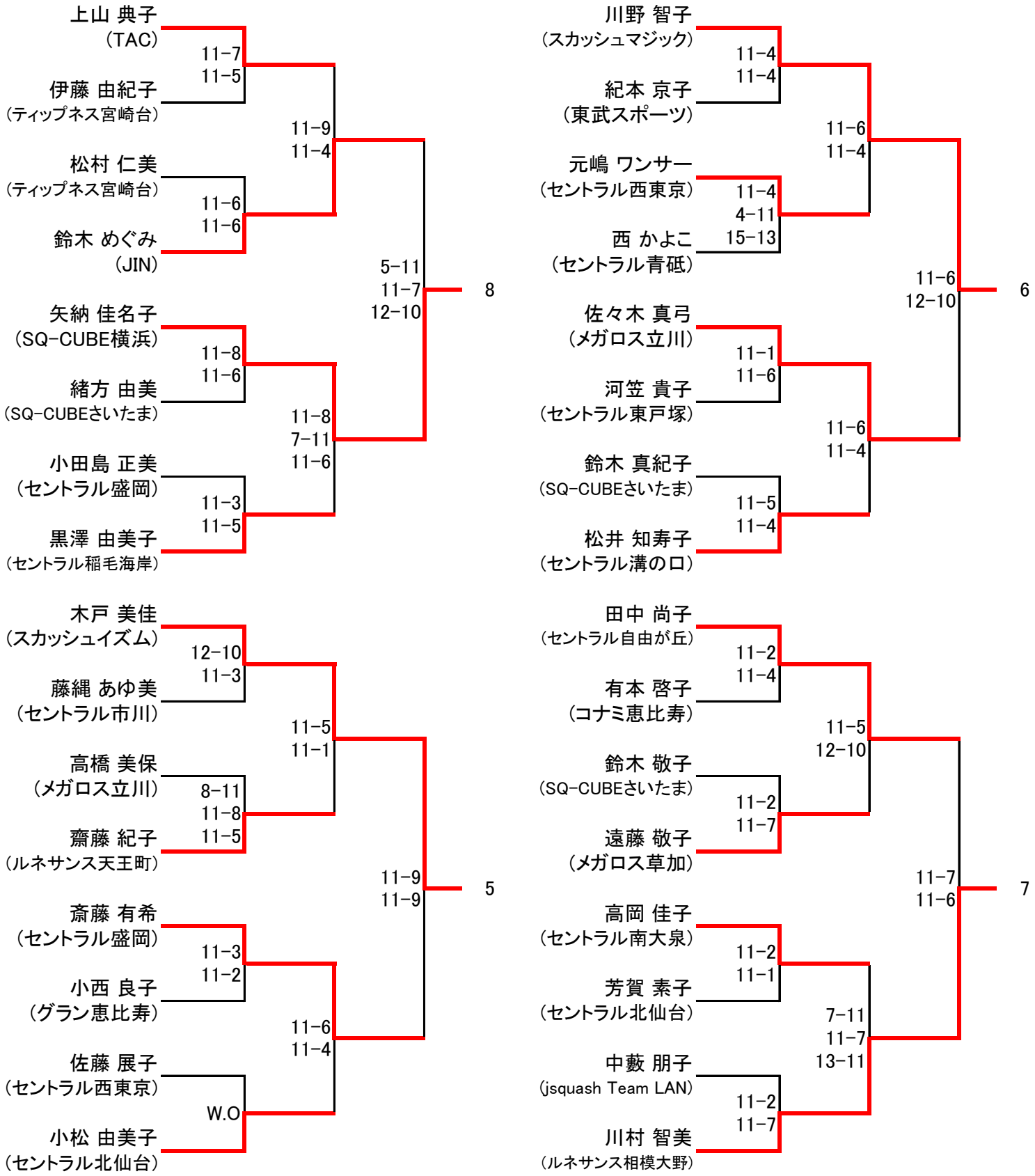
上山 典子
(TAC)
11-7
11-5
伊藤 由紀子
(ティップネス宮崎台)
11-9
11-4
松村 仁美
(ティップネス宮崎台)
11-6
11-6
鈴木 めぐみ
(JIN)
5-11
11-7
12-10
8
矢納 佳名子
(SQ-CUBE横浜)
11-8
11-6
緒方 由美
(SQ-CUBEさいたま)
11-8
7-11
11-6
小田島 正美
(セントラル盛岡)
11-3
11-5
黒澤 由美子
(セントラル稲毛海岸)
川野 智子
(スカッシュマジック)
11-4
11-4
紀本 京子
(東武スポーツ)
11-6
11-4
元嶋 ワンサー
(セントラル西東京)
11-4
4-11
15-13
西 かよこ
(セントラル青砥)
11-6
12-10
6
佐々木 真弓
(メガロス立川)
11-1
11-6
河笠 貴子
(セントラル東戸塚)
11-6
11-4
鈴木 真紀子
(SQ-CUBEさいたま)
11-5
11-4
松井 知寿子
(セントラル溝の口)
木戸 美佳
(スカッシュイズム)
12-10
11-3
藤縄 あゆ美
(セントラル市川)
11-5
11-1
高橋 美保
(メガロス立川)
8-11
11-8
11-5
齋藤 紀子
(ルネサンス天王町)
11-9
11-9
5
斎藤 有希
(セントラル盛岡)
11-3
11-2
小西 良子
(グラン恵比寿)
11-6
11-4
佐藤 展子
(セントラル西東京)
W.O
小松 由美子
(セントラル北仙台)
田中 尚子
(セントラル自由が丘)
11-2
11-4
有本 啓子
(コナミ恵比寿)
11-5
12-10
鈴木 敬子
(SQ-CUBEさいたま)
11-2
11-7
遠藤 敬子
(メガロス草加)
11-7
11-6
7
高岡 佳子
(セントラル南大泉)
11-2
11-1
芳賀 素子
(セントラル北仙台)
7-11
11-7
13-11
中藪 朋子
(jsquash Team LAN)
11-2
11-7
川村 智美
(ルネサンス相模大野)

選手権女子本戦

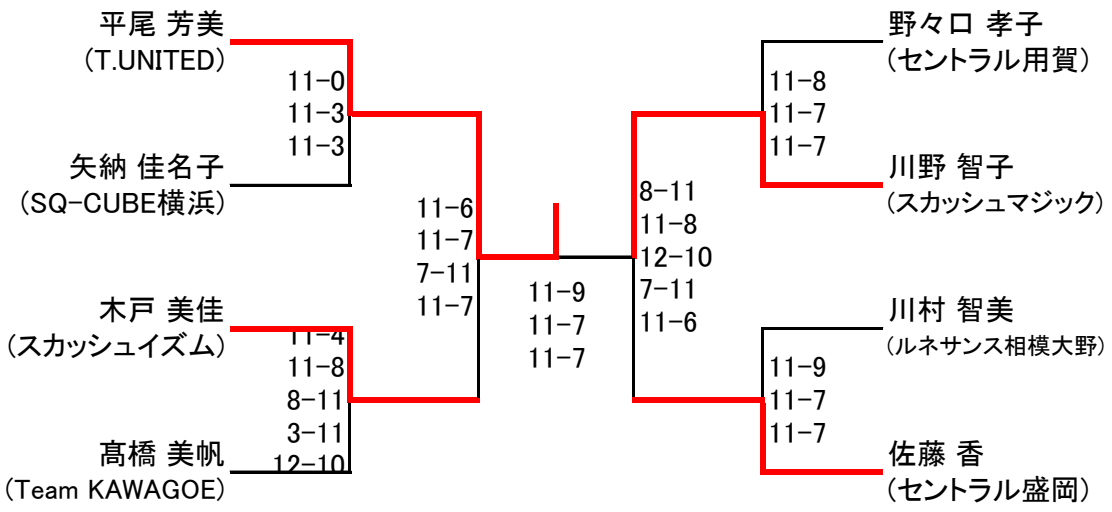
平尾 芳美
(T.UNITED)
11-0
11-3
11-3
矢納 佳名子
(SQ-CUBE横浜)
11-6
11-7
7-11
11-7
木戸 美佳
(スカッシュイズム)
11-4
11-8
8-11
3-11
12-10
髙橋 美帆
(Team KAWAGOE)
11-9
11-7
11-7
8-11
11-8
12-10
7-11
11-6
野々口 孝子
(セントラル用賀)
11-8
11-7
11-7
川野 智子
(スカッシュマジック)
川村 智美
(ルネサンス相模大野)
11-9
11-7
11-7
佐藤 香
(セントラル盛岡)

選手権男子予選

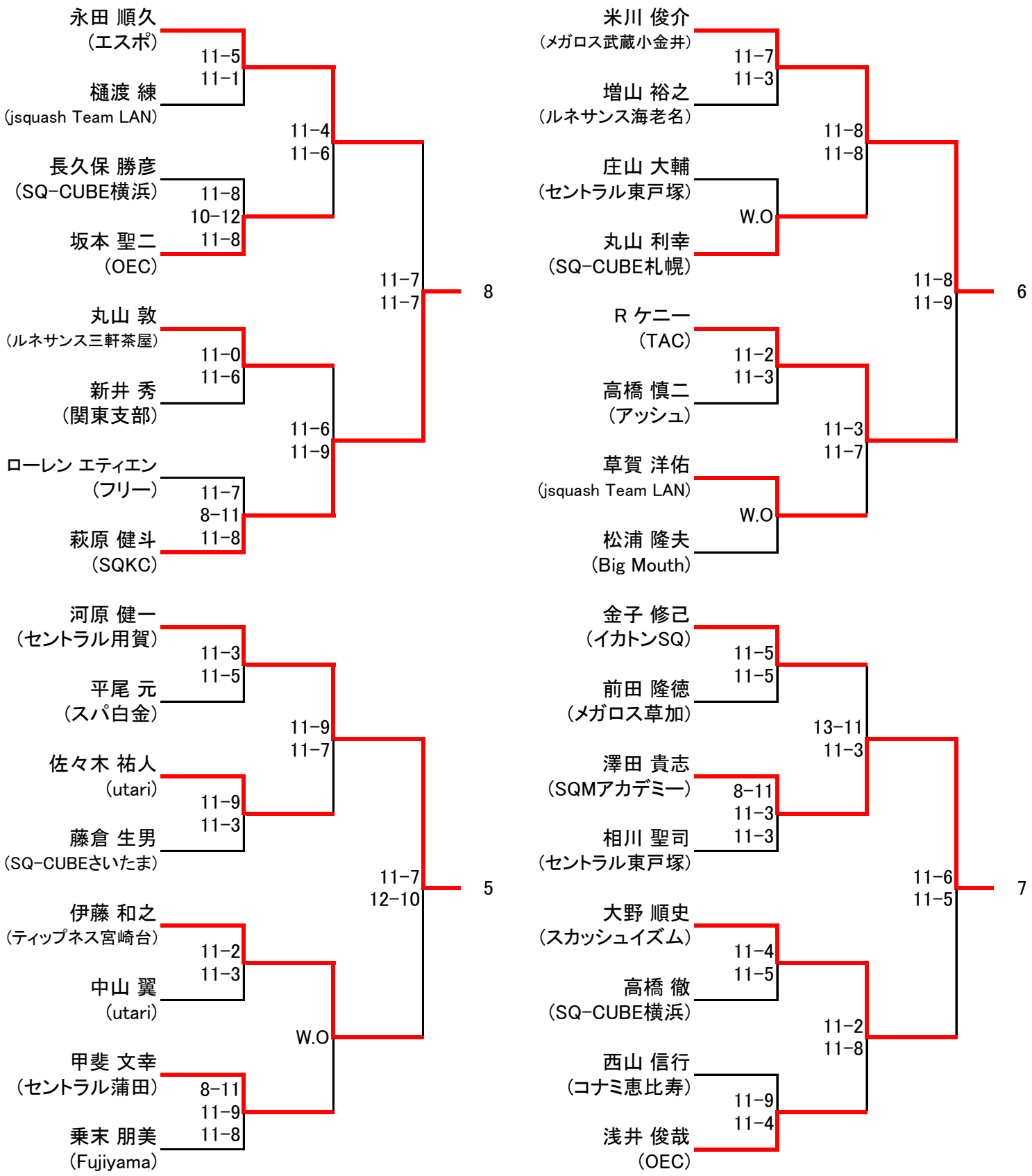
永田 順久
(エスポ)
11-5
11-1
樋渡 練
(jsquash Team LAN)
11-4
11-6
長久保 勝彦
(SQ-CUBE横浜)
11-8
10-12
11-8
坂本 聖二
(OEC)
11-7
11-7
8
丸山 敦
(ルネサンス三軒茶屋)
11-0
11-6
新井 秀
(関東支部)
11-6
11-9
ローレン エティエン
(フリー)
11-7
8-11
11-8
萩原 健斗
(SQKC)
米川 俊介
(メガロス武蔵小金井)
11-7
11-3
増山 裕之
(ルネサンス海老名)
11-8
11-8
庄山 大輔
(セントラル東戸塚)
W.O
丸山 利幸
(SQ-CUBE札幌)
11-8
11-9
6
R ケニー
(TAC)
11-2
11-3
高橋 慎二
(アッシュ)
11-3
11-7
草賀 洋佑
(jsquash Team LAN)
W.O
松浦 隆夫
(Big Mouth)
河原 健一
(セントラル用賀)
11-3
11-5
平尾 元
(スパ白金)
11-9
11-7
佐々木 祐人
(utari)
11-9
11-3
藤倉 生男
(SQ-CUBEさいたま)
11-7
12-10
5
伊藤 和之
(ティップネス宮崎台)
11-2
11-3
中山 翼
(utari)
W.O
甲斐 文幸
(セントラル蒲田)
8-11
11-9
11-8
乗末 朋美
(Fujiyama)
金子 修己
(イカトンSQ)
11-5
11-5
前田 隆徳
(メガロス草加)
13-11
11-3
澤田 貴志
(SQMアカデミー)
8-11
11-3
11-3
相川 聖司
(セントラル東戸塚)
11-6
11-5
7
大野 順史
(スカッシュイズム)
11-4
11-5
高橋 徹
(SQ-CUBE横浜)
11-2
11-8
西山 信行
(コナミ恵比寿)
11-9
11-4
浅井 俊哉
(OEC)

選手権男子本戦

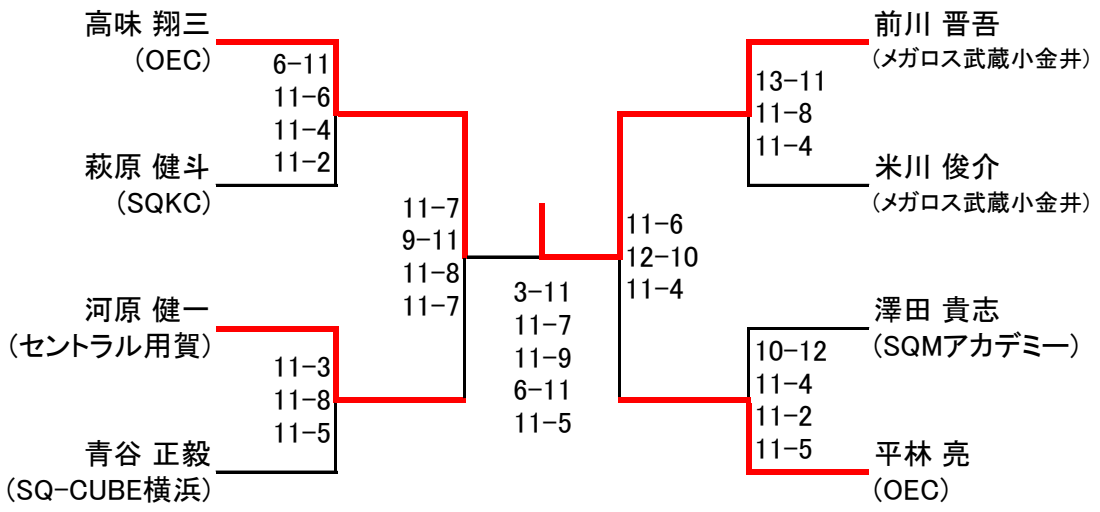
高味 翔三
(OEC)
6-11
11-6
11-4
11-2
萩原 健斗
(SQKC)
11-7
9-11
11-8
11-7
河原 健一
(セントラル用賀)
11-3
11-8
11-5
青谷 正毅
(SQ-CUBE横浜)
3-11
11-7
11-9
6-11
11-5
11-6
12-10
11-4
前川 晋吾
(メガロス武蔵小金井)
13-11
11-8
11-4
米川 俊介
(メガロス武蔵小金井)
澤田 貴志
(SQMアカデミー)
10-12
11-4
11-2
11-5
平林 亮
(OEC)