参加選手所属団体　御中

TEAM WATANABE OPEN　大会事務局
Tel：045-306-8700

SQ-CUBE CUP TWO 2016 スプラッシュ

前略　いつもお世話になっております。
このたび7月 9 日(土)～10 日(日)の日程にて開催いたします、
「SQ-CUBE CUP TWO 2016 スプラッシュ」大会のドローを送付いたしますので、
貴クラブの所属の方々にご案内いただけますよう、よろしくお願い申し上げます。
今大会も沢山の方のエントリーを頂きまして感謝申し上げます。

大会注意事項

○ 本大会のルールは JSA のルールに則って行ないます。**選手権本戦は PAR 11　ベストオブ 5 ゲームズ**、選手権予選及びその他のクラスでは PAR 11　ベストオブ 3 ゲームズにて行います。
選手権男子のみ予選決勝から PAR 11　ベストオブ 5 ゲームズ

○ 3 位決定戦は行いません。ベストオブ 3 ゲームズではノックアップを左右合計 3 分、ベストオブ 5 ゲームズでは 5 分とします。

○ 選手は試合予定時刻を 5 分経過してコートに入らない場合は棄権とみなします。
また進行上、時刻が変更になる場合もありますので会場のボードに常にご注意ください。

○ 原則として勝者レフリー、敗者マーカーとしますので試合後、両者は次の試合のレフリー、マーカーは責任を持って行ってください。出来ない場合は代わりの方をたててください。円滑な運営にご協力をお願いいたします。

○ トリオマッチは、後日（1 週間前を予定）協会・HP でご案内致しますので、ご確認をお願いします。

○ 試合中の事故、怪我につきましては主催者、施設側は一切の責任を負いませんので自己の責任において処理をしてください。

○ ご都合により大会を棄権される場合は、お早めに**お電話にて**ご連絡ください。**本人確認のため、メールでは承っておりません**のでご了承ください。

連絡先　SQ-CUBE 横浜：045-306-8700

会場利用上の注意

○ クラブの開場時刻は、期間中はすべて試合開始の 1 時間前からとなります。

○ クラブ内ではクラブのルールを守って行動してください（**ゴミはお持ち帰り下さい**）。

○ **写真及びビデオの撮影は大会スタッフの許可が必要**となります。

○ **館内のコンセントの使用は禁止**とさせていただきます。（携帯電話の充電を含む）

○ 館内での飲食は指定された所以外は禁止されていますのでご協力願います。

○ その他は当日の大会スタッフの指示に従って、クラブ内の利用をしていただきますようお願い申し上げます。

以上

選手権男子本戦

10日（日）

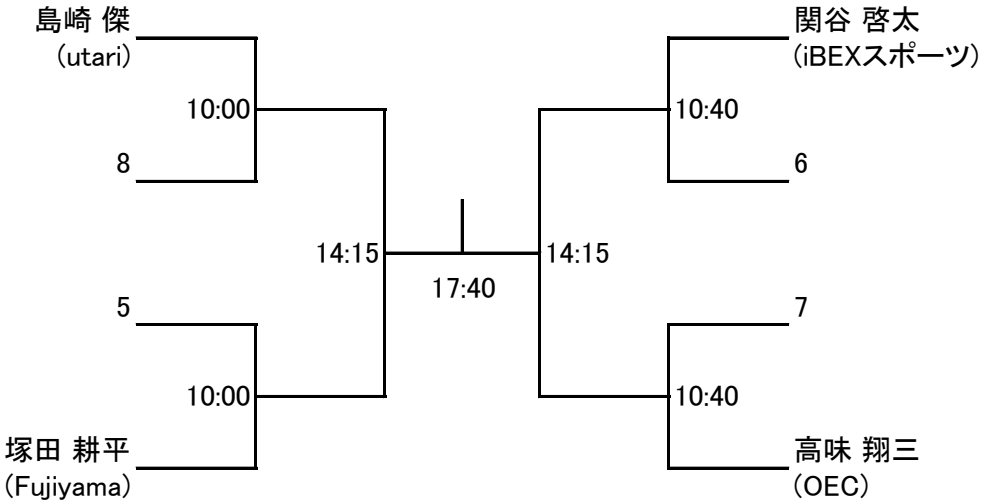

選手権女子本戦

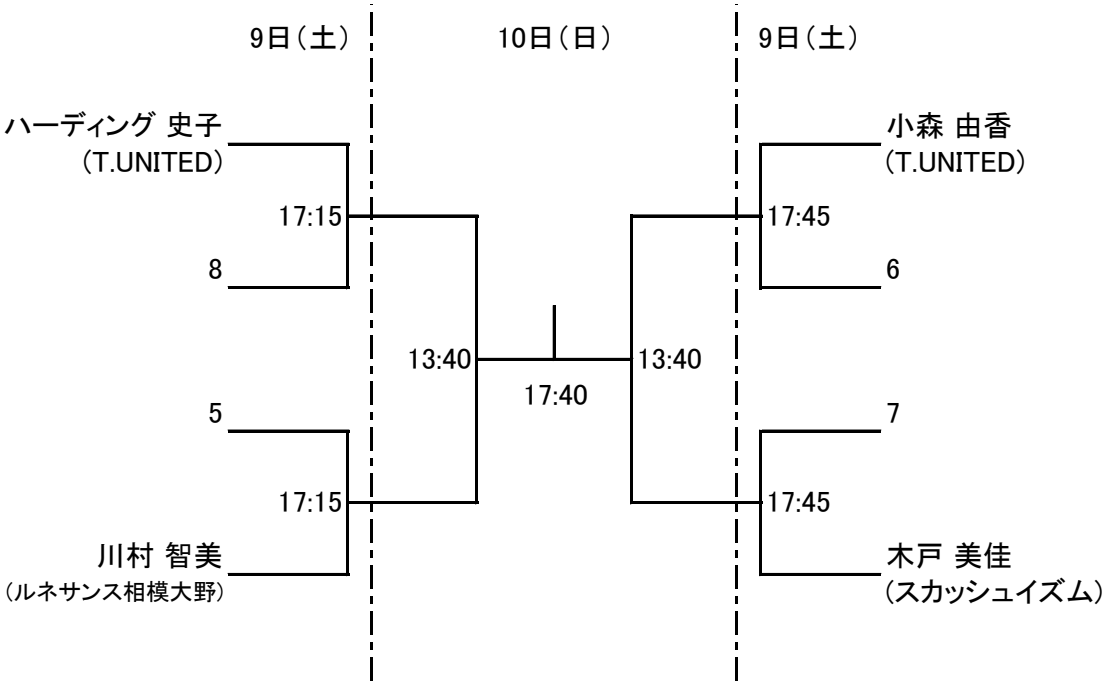

選手権男子予選　9日（土）

選手権男子の予選決勝は5ゲームマッチで行います。

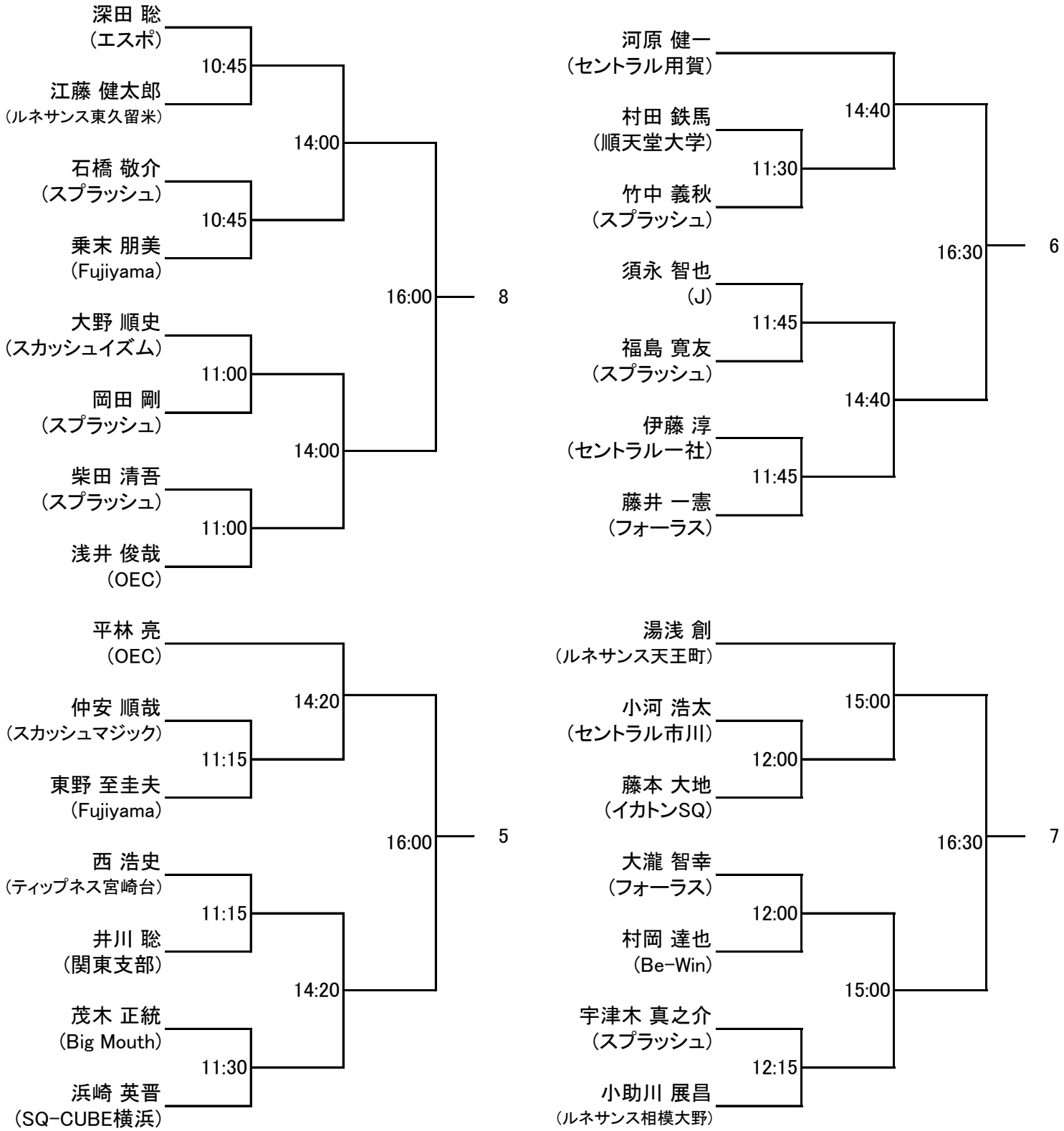

選手権女子予選　9日（土）

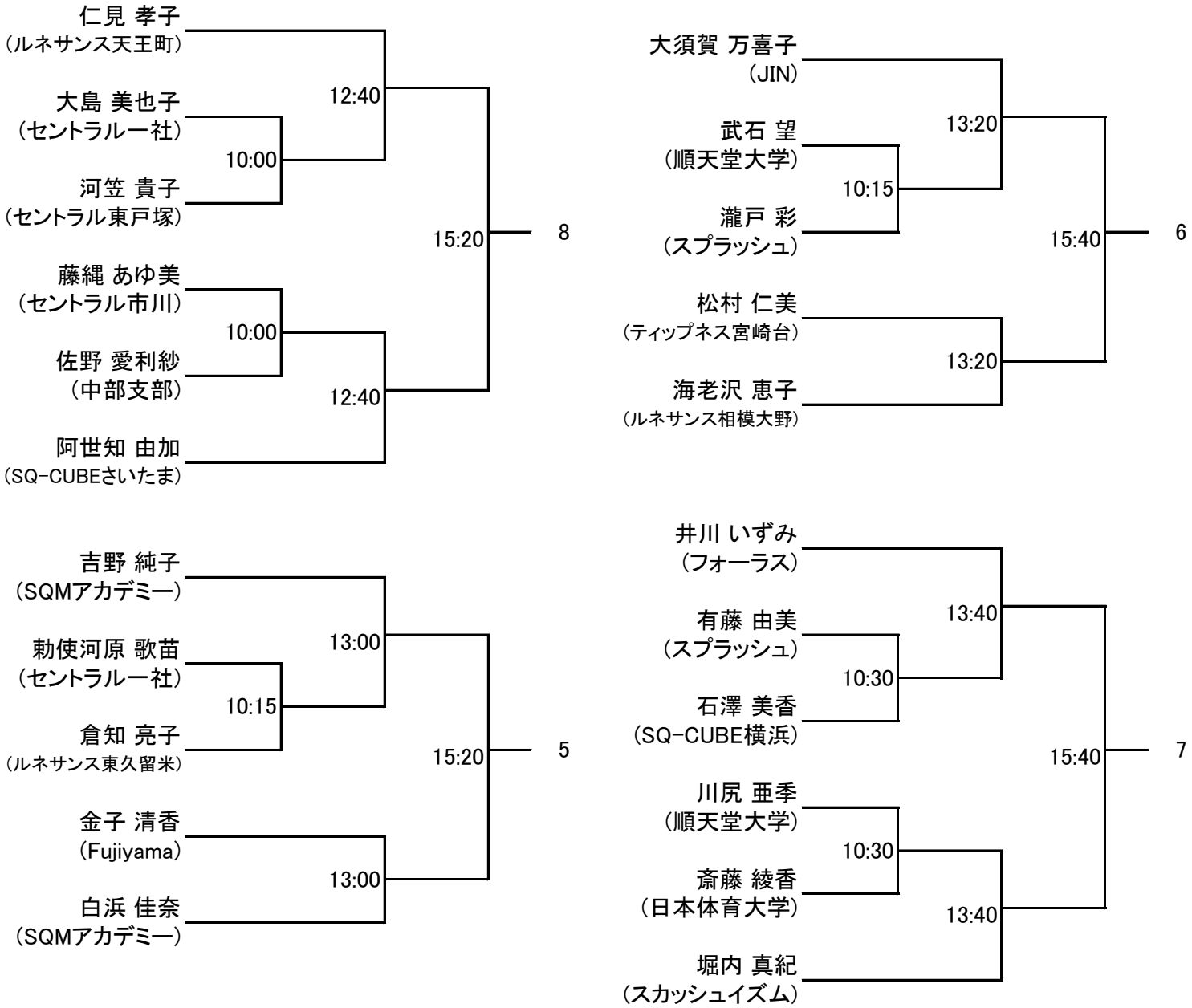
仁見 孝子
（ルネサンス天王町）
大島 美也子
（セントラル一社）
河笠 貴子
（セントラル東戸塚）
藤縄 あゆ美
（セントラル市川）
佐野 愛利紗
（中部支部）
阿世知 由加
（SQ-CUBEさいたま）
10:00
10:00
12:40
12:40
15:20
8
大須賀 万喜子
（JIN）
武石 望
（順天堂大学）
瀧戸 彩
（スプラッシュ）
松村 仁美
（ティップネス宮崎台）
海老沢 恵子
（ルネサンス相模大野）
10:15
13:20
13:20
15:40
6
吉野 純子
（SQMアカデミー）
勅使河原 歌苗
（セントラル一社）
倉知 亮子
（ルネサンス東久留米）
金子 清香
（Fujiyama）
白浜 佳奈
（SQMアカデミー）
10:15
13:00
13:00
15:20
5
井川 いずみ
（フォーラス）
有藤 由美
（スプラッシュ）
石澤 美香
（SQ-CUBE横浜）
川尻 亜季
（順天堂大学）
斎藤 綾香
（日本体育大学）
堀内 真紀
（スカッシュイズム）
10:30
10:30
13:40
13:40
15:40
7

フレンド男子　10日（日）

	池田 悠真	井ノ久保 康一	平井 清一	福島 寛友	武藤 亮太
池田 悠真 （ティップネス宮崎台）		11:20	12:20	13:20	15:40
井ノ久保 康一 （スパ白金）			13:00	15:20	12:00
平井 清一 （ウェルネス）				11:40	15:00
福島 寛友 （スプラッシュ）					12:40
武藤 亮太 （スプラッシュ）					

新人男子　10日（日）

	上田 昌史	川村 真史	能勢 哲司	迎 真一	山田 充洋
上田 昌史 （ウェルネス）		11:20	12:20	13:20	15:40
川村 真史 （スプラッシュ）			13:00	15:20	12:00
能勢 哲司 （コナミ恵比寿）				11:40	15:00
迎 真一 （ウェルネス）					12:40
山田 充洋 （スプラッシュ）					