参加選手所属団体　御中

TEAM WATANABE OPEN　大会事務局
Tel：045-306-8700

SQ-CUBE CUP TWO 2016 水無月 in 白金

前略　いつもお世話になっております。

このたび6月4日（土）～5日（日）の日程にて開催いたします、

「SQ-CUBE CUP TWO 2016 水無月 in 白金」大会のドローを送付いたしますので、

貴クラブの所属の方々にご案内いただけますよう、よろしくお願い申し上げます。

今大会も沢山の方のエントリーを頂きまして感謝申し上げます。

今大会、お陰様で定員を大きく越えるご参加を頂きました。1人でも多くの方にご参加頂く為に

フレンド男女のプレート戦を行わない事に致しました。ご理解、ご協力お願い致します。

大会注意事項

○ 本大会のルールはJSAのルールに則って行ないます。**選手権本戦はPAR 11　ベストオブ5ゲームズ**、
選手権予選及びその他のクラスではPAR 11　ベストオブ3ゲームズにて行います。
○ 3位決定戦は行いません。ベストオブ3ゲームズではノックアップを左右合計3分、ベストオブ5ゲームズでは5分とします。
○ 選手は試合予定時刻を5分経過してコートに入らない場合は棄権とみなします。
また進行上、時刻が変更になる場合もありますので会場のボードに常にご注意ください。
○ 原則として勝者レフリー、敗者マーカーとしますので試合後、両者は次の試合のレフリー、
マーカーは責任を持って行ってください。出来ない場合は代わりの方をたててください。円滑な運営にご協力をお願いいたします。
○ トリオマッチは、後日（1週間前を予定）協会・HPでご案内致しますので、ご確認をお願いします。
○ 試合中の事故、怪我につきましては主催者、施設側は一切の責任を負いませんので自己の責任において処理をしてください。
○ ご都合により大会を棄権される場合は、お早めに**お電話にて**ご連絡ください。
本人確認のため、メールでは承っておりませんのでご了承ください。

連絡先は大会当日まで　SQ-CUBE 横浜:045-306-8700

大会参加者及び見学者の皆様へ

入館時に 1 階カウンターにて入館カードにお名前等のご記入をお願い致します。

なお、選手受付は 3 階コート前にて行います。　ご協力をお願い致します。

会場利用上の注意

○ クラブの開場時刻は、期間中はすべて試合開始の 1 時間前からとなります。
○ クラブ内ではクラブのルールを守って行動してください（**ゴミはお持ち帰り下さい**）。
○ **写真及びビデオの撮影は禁止とさせていただきます**。大会スタッフの注意に従わず、
悪質な場合は、会場よりご退場いただくこともございますので、予めご了承ください。
○ **館内のコンセントの使用は禁止**とさせていただきます。（携帯電話の充電を含む）
○ 館内での飲食は指定された所以外は禁止されていますのでご協力願います。
○ その他は当日の大会スタッフの指示に従って、クラブ内の利用をしていただきますようお願い申し上げます。

以上

選手権男子本戦

5日（日）

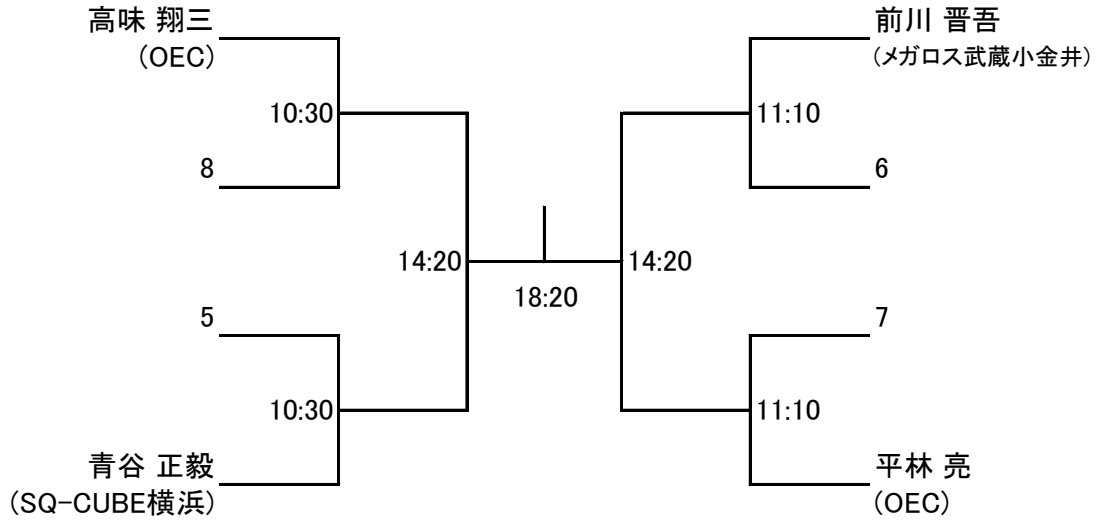

選手権女子本戦

5日（日）

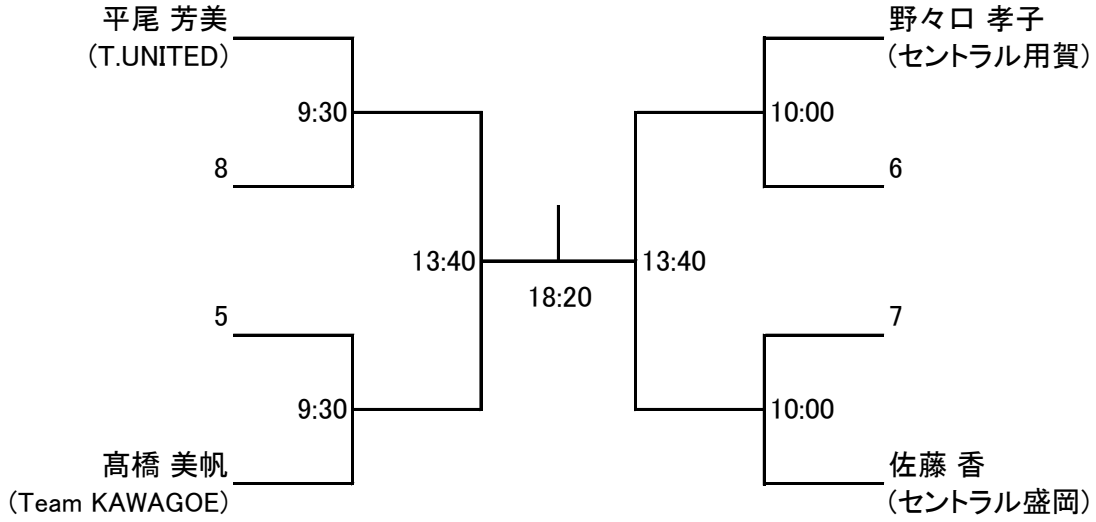

選手権男子予選 4日（土）

永田 順久（エスポ）
9:30
樋渡 練（jsquash Team LAN）
13:40
長久保 勝彦（SQ-CUBE横浜）
9:30
坂本 聖二（OEC）
18:40 — 8
丸山 敦（ルネサンス三軒茶屋）
9:45
新井 秀（関東支部）
13:40
ローレン エティエン（フリー）
9:45
萩原 健斗（SQKC）

米川 俊介（メガロス武蔵小金井）
10:30
増山 裕之（ルネサンス海老名）
14:20
庄山 大輔（セントラル東戸塚）
10:30
丸山 利幸（SQ-CUBE札幌）
19:00 — 6
R ケニー（TAC）
10:45
高橋 慎二（アッシュ）
14:20
草賀 洋佑（jsquash Team LAN）
10:45
松浦 隆夫（Big Mouth）

河原 健一（セントラル用賀）
10:00
平尾 元（スパ白金）
14:00
佐々木 祐人（utari）
10:00
藤倉 生男（SQ-CUBEさいたま）
18:40 — 5
伊藤 和之（ティップネス宮崎台）
10:15
中山 翼（utari）
14:00
甲斐 文幸（セントラル蒲田）
10:15
乗末 朋美（Fujiyama）

金子 修己（イカトンSQ）
11:00
前田 隆徳（メガロス草加）
14:40
澤田 貴志（SQMアカデミー）
11:00
相川 聖司（セントラル東戸塚）
19:00 — 7
大野 順史（スカッシュイズム）
11:15
高橋 徹（SQ-CUBE横浜）
14:40
西山 信行（コナミ恵比寿）
11:15
浅井 俊哉（OEC）

選手権女子予選 4日（土）

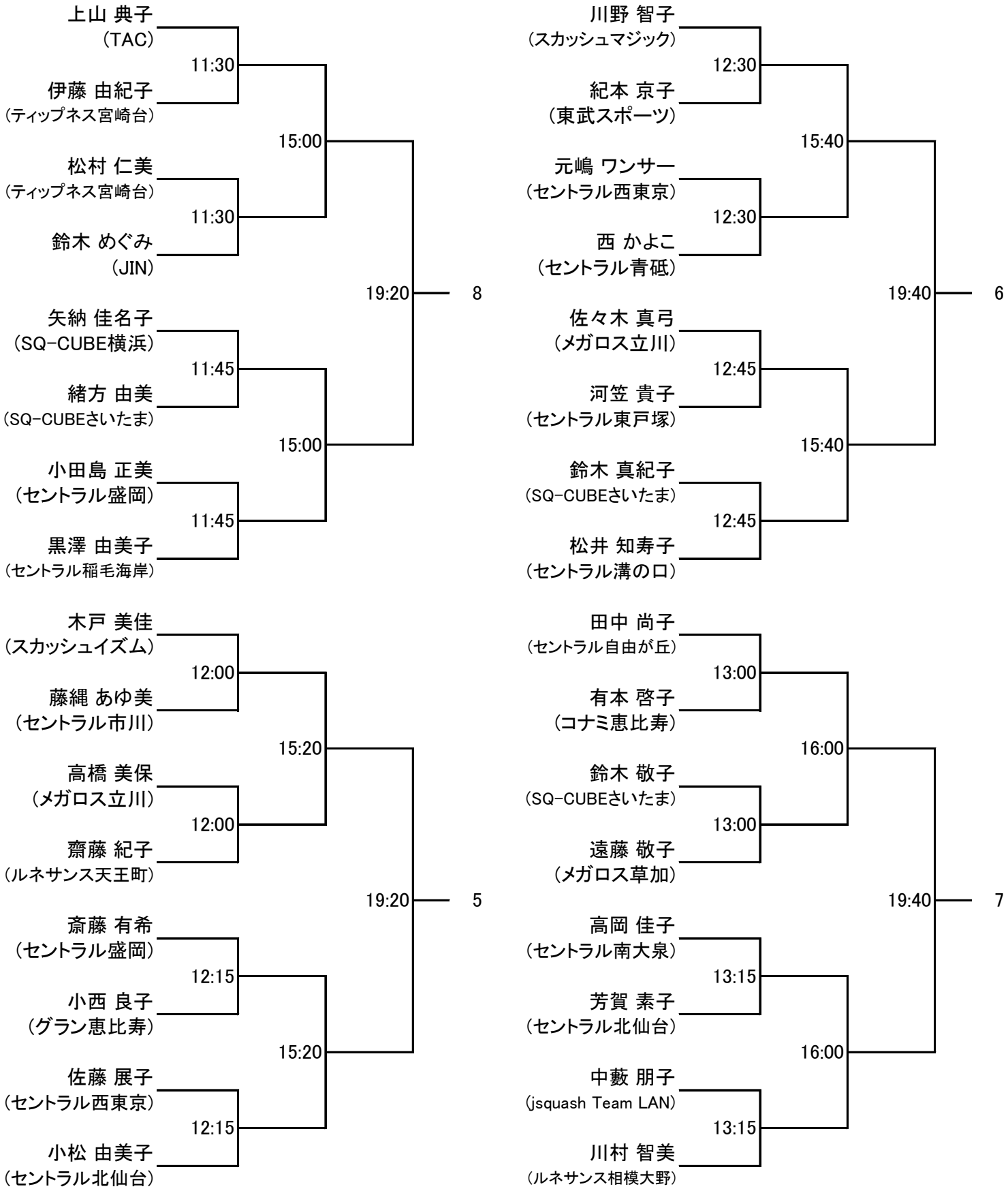
上山 典子
（TAC）
11:30
伊藤 由紀子
（ティップネス宮崎台）
15:00
松村 仁美
（ティップネス宮崎台）
11:30
鈴木 めぐみ
（JIN）
19:20
8
矢納 佳名子
（SQ-CUBE横浜）
11:45
緒方 由美
（SQ-CUBEさいたま）
15:00
小田島 正美
（セントラル盛岡）
11:45
黒澤 由美子
（セントラル稲毛海岸）
川野 智子
（スカッシュマジック）
12:30
紀本 京子
（東武スポーツ）
15:40
元嶋 ワンサー
（セントラル西東京）
12:30
西 かよこ
（セントラル青砥）
19:40
6
佐々木 真弓
（メガロス立川）
12:45
河笠 貴子
（セントラル東戸塚）
15:40
鈴木 真紀子
（SQ-CUBEさいたま）
12:45
松井 知寿子
（セントラル溝の口）
木戸 美佳
（スカッシュイズム）
12:00
藤縄 あゆ美
（セントラル市川）
15:20
高橋 美保
（メガロス立川）
12:00
齋藤 紀子
（ルネサンス天王町）
19:20
5
斎藤 有希
（セントラル盛岡）
12:15
小西 良子
（グラン恵比寿）
15:20
佐藤 展子
（セントラル西東京）
12:15
小松 由美子
（セントラル北仙台）
田中 尚子
（セントラル自由が丘）
13:00
有本 啓子
（コナミ恵比寿）
16:00
鈴木 敬子
（SQ-CUBEさいたま）
13:00
遠藤 敬子
（メガロス草加）
19:40
7
高岡 佳子
（セントラル南大泉）
13:15
芳賀 素子
（セントラル北仙台）
16:00
中藪 朋子
（jsquash Team LAN）
13:15
川村 智美
（ルネサンス相模大野）

フレンド男子

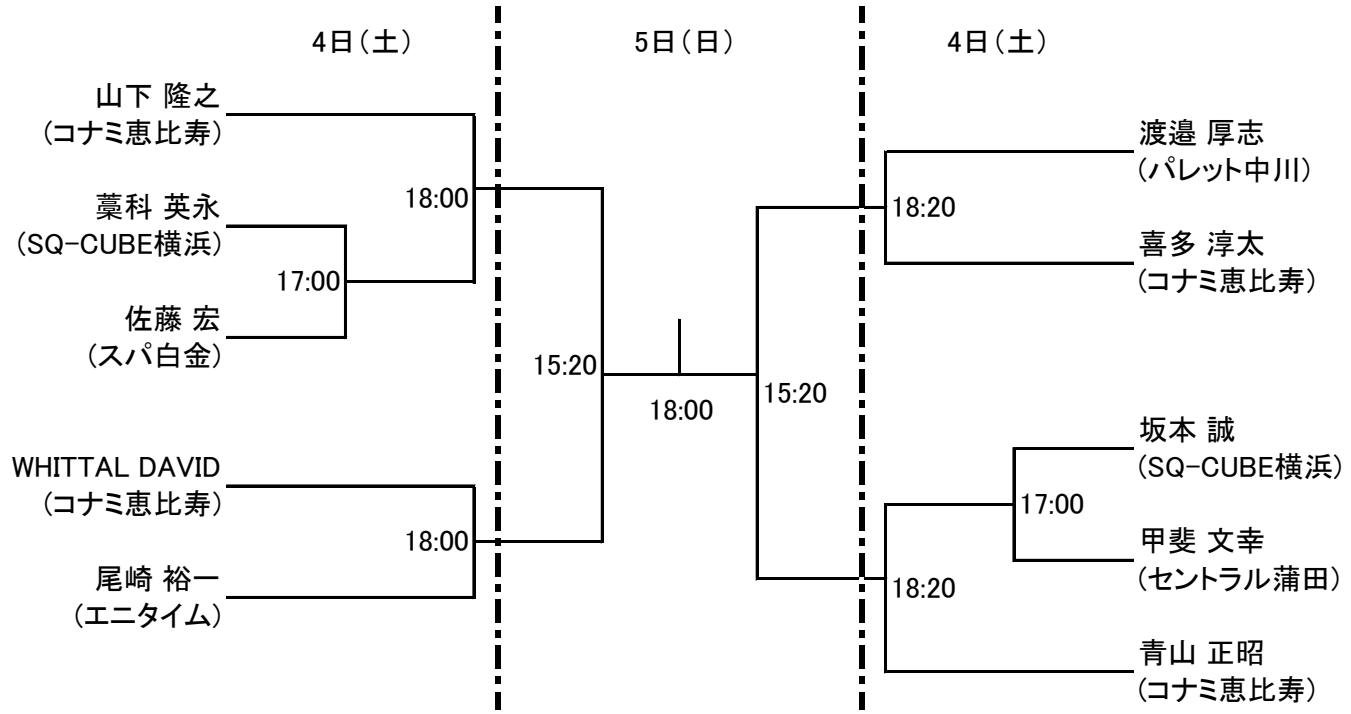

フレンド女子

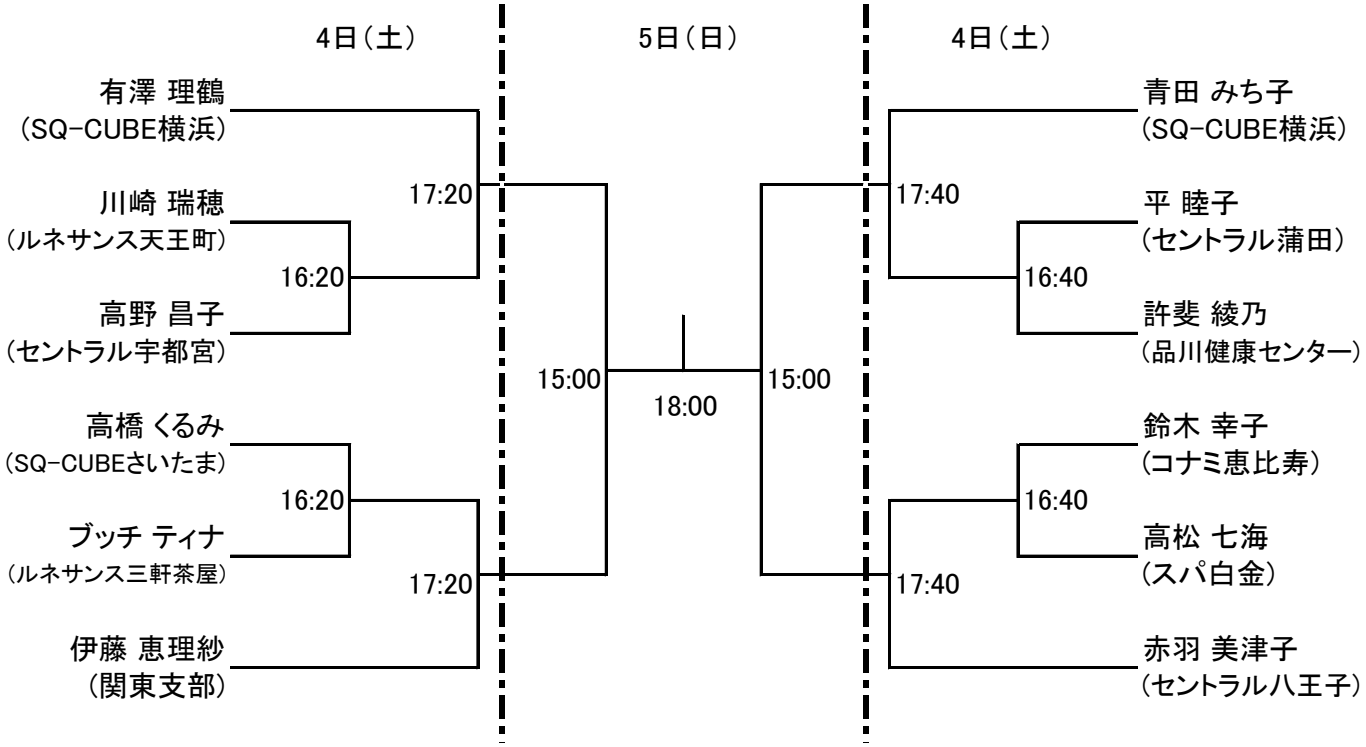

新人男子 5日（日）

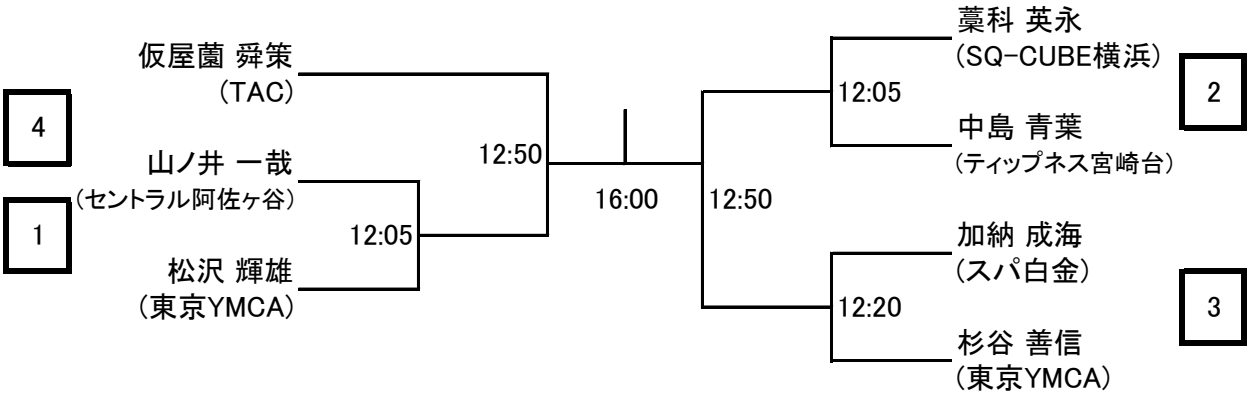

新人男子　プレート戦

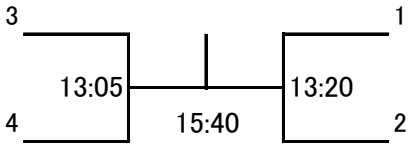

新人女子 5日（日）

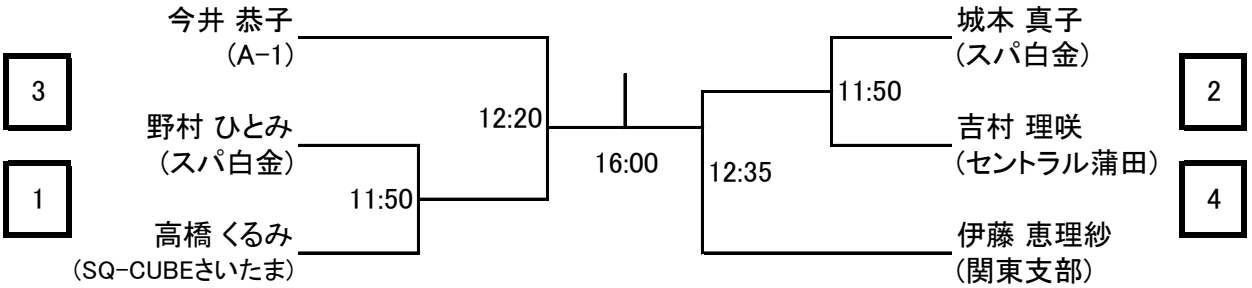
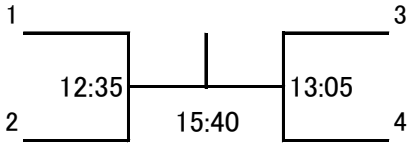
新人女子　プレート戦