新人女子 20日（日）

Aリーグ	今井 恭子 （A-1）	坂本 美穂 （SQ-CUBE横浜）	高橋 くるみ （SQ-CUBEさいたま）	結果	
今井 恭子 （A-1）		w.o ○	11-5 14-16 10-12 ×	1-1	2位
坂本 美穂 （SQ-CUBE横浜）	DEF ×		DEF ×	0-2	3位
高橋 くるみ （SQ-CUBEさいたま）	5-11 16-14 10-12 ○	w.o ○		2-0	1位

Bリーグ	前川 直子 （メガロス調布）	笹井 美優 （早稲田大学）	大坂 奈央 （東北福祉大学）	結果	
前川 直子 （メガロス調布）		7-11 5-11 ×	5-11 11-7 14-12 ○	1-1	3位
笹井 美優 （早稲田大学）	11-7 11-5 ○		11-4 5-11 9-11 ×	1-1	1位
大坂 奈央 （東北福祉大学）	11-5 7-11 12-14 ×	4-11 11-5 11-9 ○		1-1	2位

同点の場合、得失ゲームで順位を決めます。

順位決定トーナメント

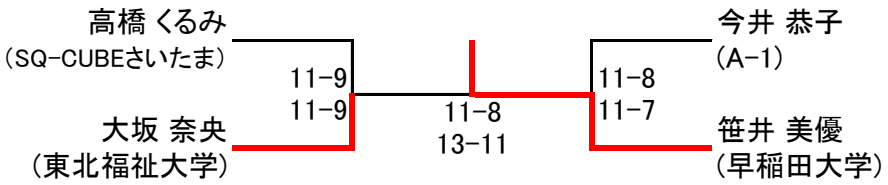

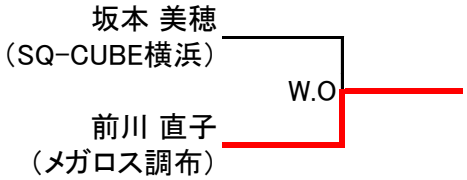

新人男子

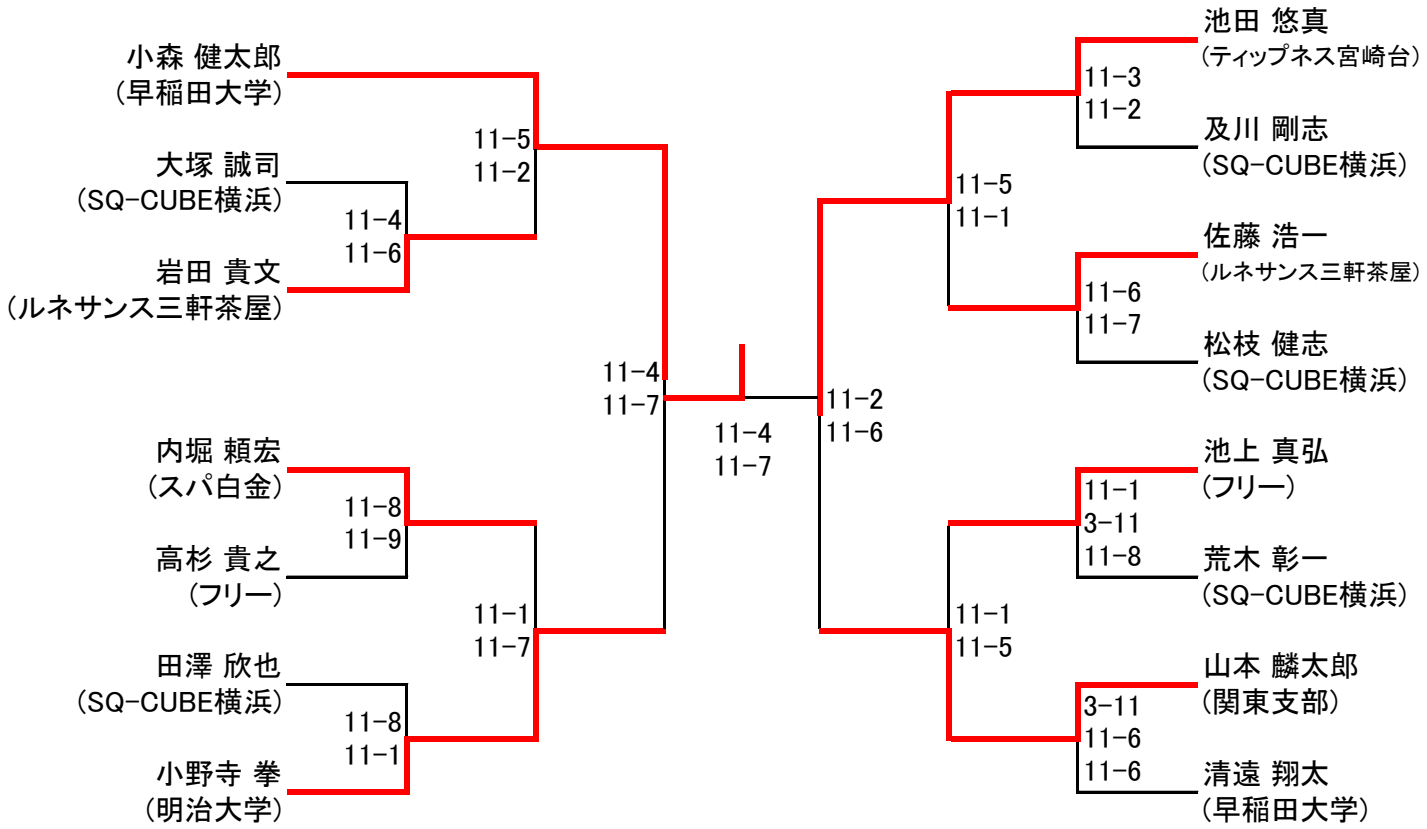
小森 健太郎
(早稲田大学)
大塚 誠司
(SQ-CUBE横浜)
岩田 貴文
(ルネサンス三軒茶屋)
11-4
11-6
11-5
11-2
内堀 頼宏
(スパ白金)
高杉 貴之
(フリー)
11-8
11-9
田澤 欣也
(SQ-CUBE横浜)
小野寺 拳
(明治大学)
11-8
11-1
11-1
11-7
11-4
11-7
11-4
11-7
池田 悠真
(ティップネス宮崎台)
及川 剛志
(SQ-CUBE横浜)
11-3
11-2
佐藤 浩一
(ルネサンス三軒茶屋)
松枝 健志
(SQ-CUBE横浜)
11-6
11-7
11-5
11-1
池上 真弘
(フリー)
荒木 彰一
(SQ-CUBE横浜)
11-1
3-11
11-8
山本 麟太郎
(関東支部)
清遠 翔太
(早稲田大学)
3-11
11-6
11-6
11-1
11-5
11-2
11-6

フレンド女子B

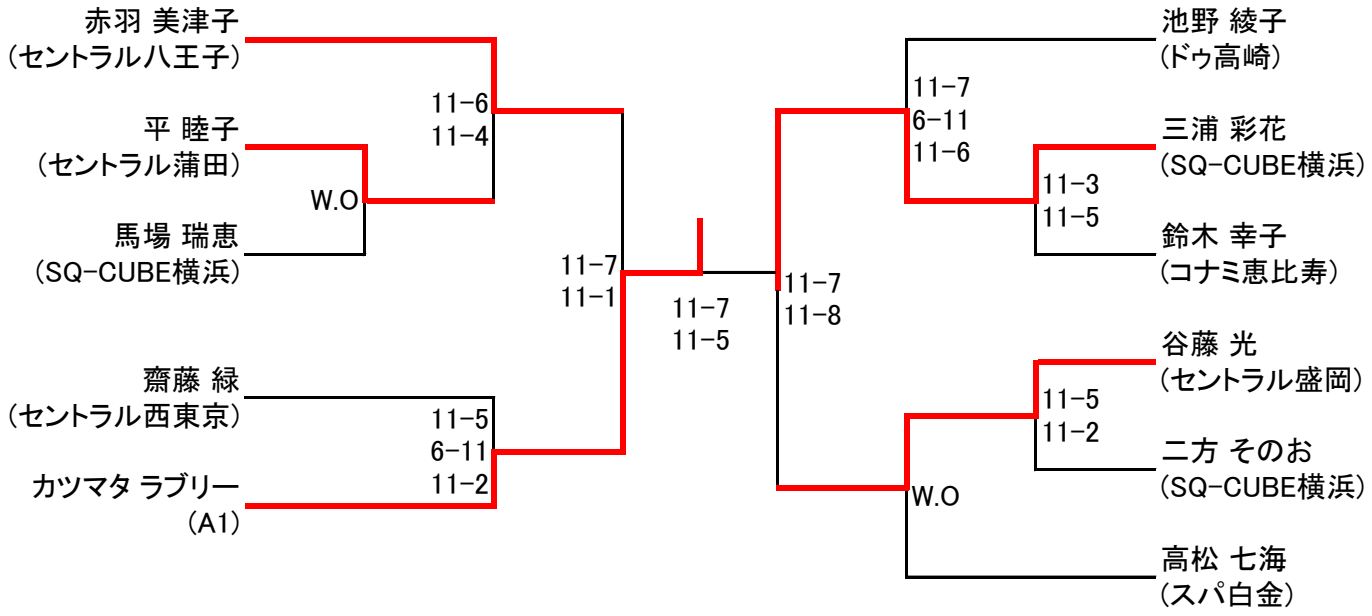
赤羽 美津子
（セントラル八王子）
平 睦子
（セントラル蒲田）
W.O
馬場 瑞恵
（SQ-CUBE横浜）
11-6
11-4
齋藤 緑
（セントラル西東京）
カツマタ ラブリー
（A1）
11-5
6-11
11-2
11-7
11-1
11-7
11-5
11-7
11-8
池野 綾子
（ドゥ高崎）
11-7
6-11
11-6
三浦 彩花
（SQ-CUBE横浜）
11-3
11-5
鈴木 幸子
（コナミ恵比寿）
谷藤 光
（セントラル盛岡）
11-5
11-2
二方 そのお
（SQ-CUBE横浜）
W.O
高松 七海
（スパ白金）

フレンド男子B

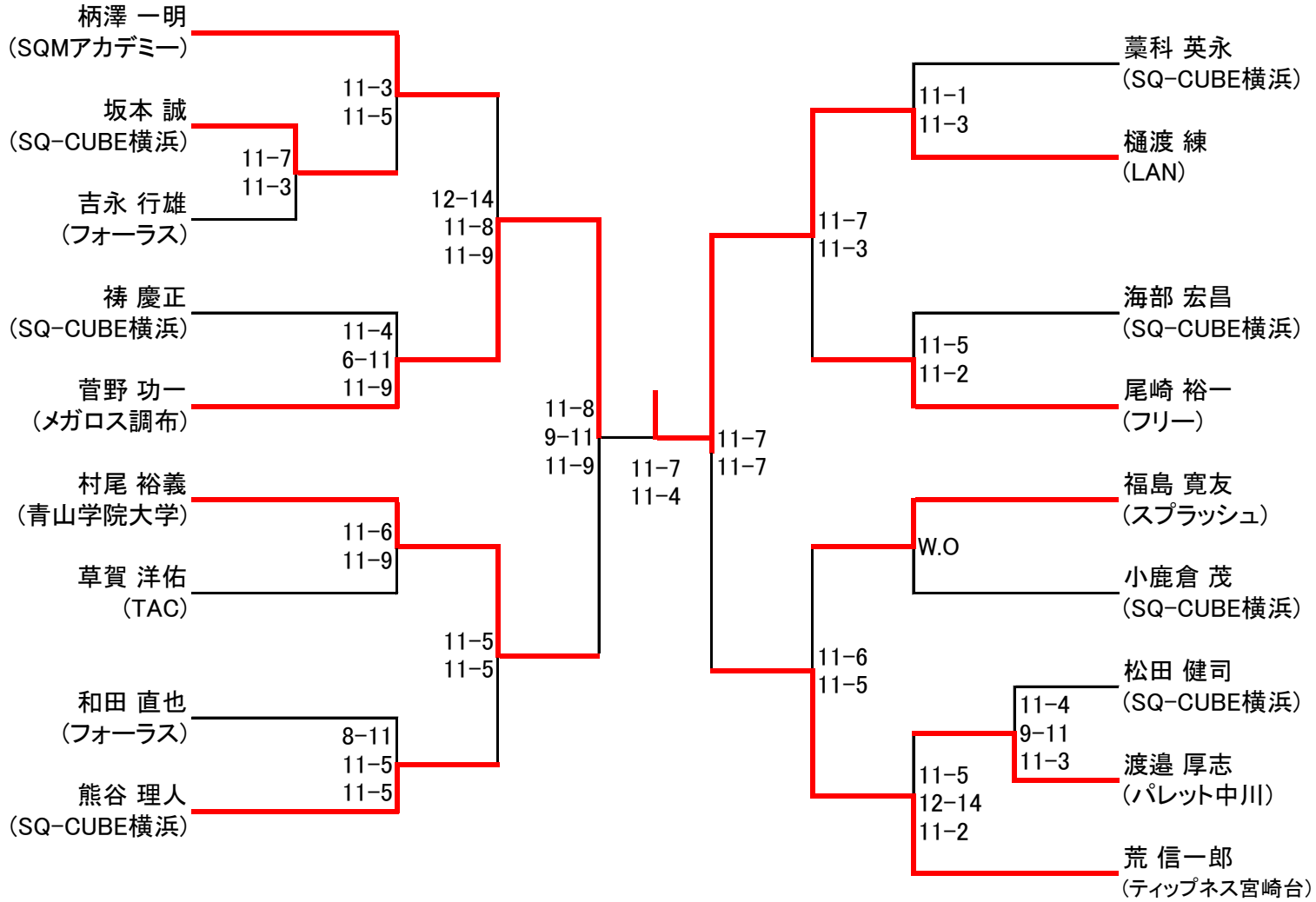
柄澤 一明
(SQMアカデミー)
坂本 誠
(SQ-CUBE横浜)
吉永 行雄
(フォーラス)
祷 慶正
(SQ-CUBE横浜)
菅野 功一
(メガロス調布)
村尾 裕義
(青山学院大学)
草賀 洋佑
(TAC)
和田 直也
(フォーラス)
熊谷 理人
(SQ-CUBE横浜)
11-3
11-5
11-7
11-3
11-4
6-11
11-9
11-6
11-9
8-11
11-5
11-5
12-14
11-8
11-9
11-5
11-5
11-8
9-11
11-9
11-7
11-4
11-7
11-7
11-7
11-3
11-6
11-5
11-1
11-3
11-5
11-2
W.O
11-4
9-11
11-3
11-5
12-14
11-2
藁科 英永
(SQ-CUBE横浜)
樋渡 練
(LAN)
海部 宏昌
(SQ-CUBE横浜)
尾崎 裕一
(フリー)
福島 寛友
(スプラッシュ)
小鹿倉 茂
(SQ-CUBE横浜)
松田 健司
(SQ-CUBE横浜)
渡邉 厚志
(パレット中川)
荒 信一郎
(ティップネス宮崎台)

フレンド女子A

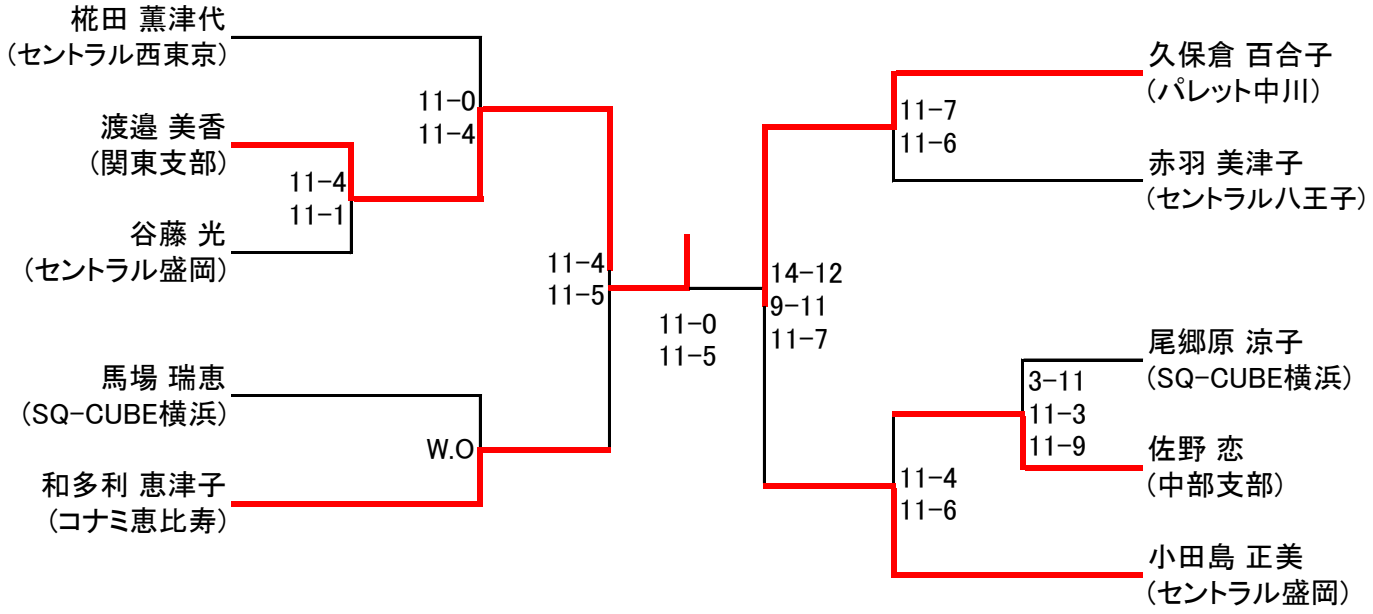
椛田 薫津代
（セントラル西東京）
渡邉 美香
（関東支部）
谷藤 光
（セントラル盛岡）
馬場 瑞恵
（SQ-CUBE横浜）
和多利 恵津子
（コナミ恵比寿）
11-0
11-4
11-4
11-1
W.O
11-4
11-5
11-0
11-5
14-12
9-11
11-7
11-7
11-6
久保倉 百合子
（パレット中川）
赤羽 美津子
（セントラル八王子）
3-11
11-3
11-9
尾郷原 涼子
（SQ-CUBE横浜）
佐野 恋
（中部支部）
11-4
11-6
小田島 正美
（セントラル盛岡）

フレンド男子A

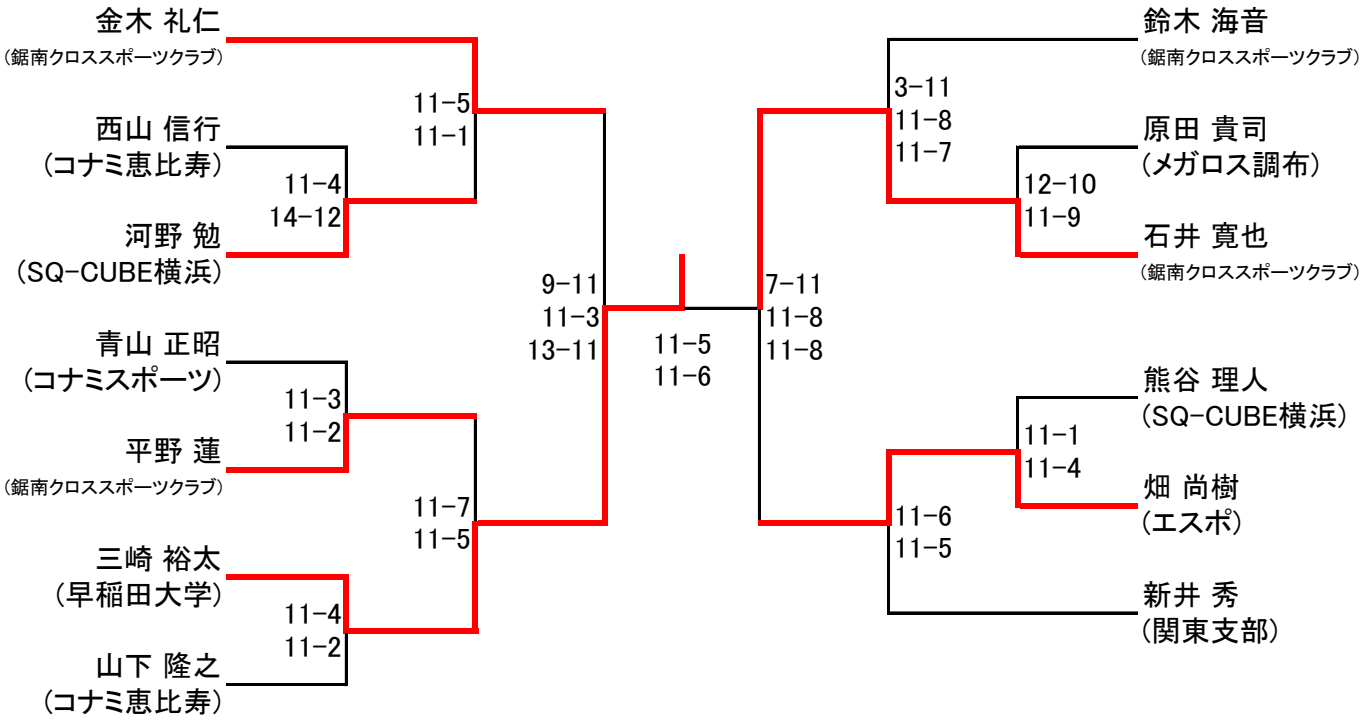
金木 礼仁
（鋸南クロススポーツクラブ）
西山 信行
（コナミ恵比寿）
河野 勉
（SQ-CUBE横浜）
青山 正昭
（コナミスポーツ）
平野 蓮
（鋸南クロススポーツクラブ）
三崎 裕太
（早稲田大学）
山下 隆之
（コナミ恵比寿）
11-5
11-1
11-4
14-12
11-3
11-2
11-4
11-2
11-7
11-5
9-11
11-3
13-11
11-5
11-6
7-11
11-8
11-8
3-11
11-8
11-7
12-10
11-9
11-1
11-4
11-6
11-5
鈴木 海音
（鋸南クロススポーツクラブ）
原田 貴司
（メガロス調布）
石井 寛也
（鋸南クロススポーツクラブ）
熊谷 理人
（SQ-CUBE横浜）
畑 尚樹
（エスポ）
新井 秀
（関東支部）

選手権女子予選

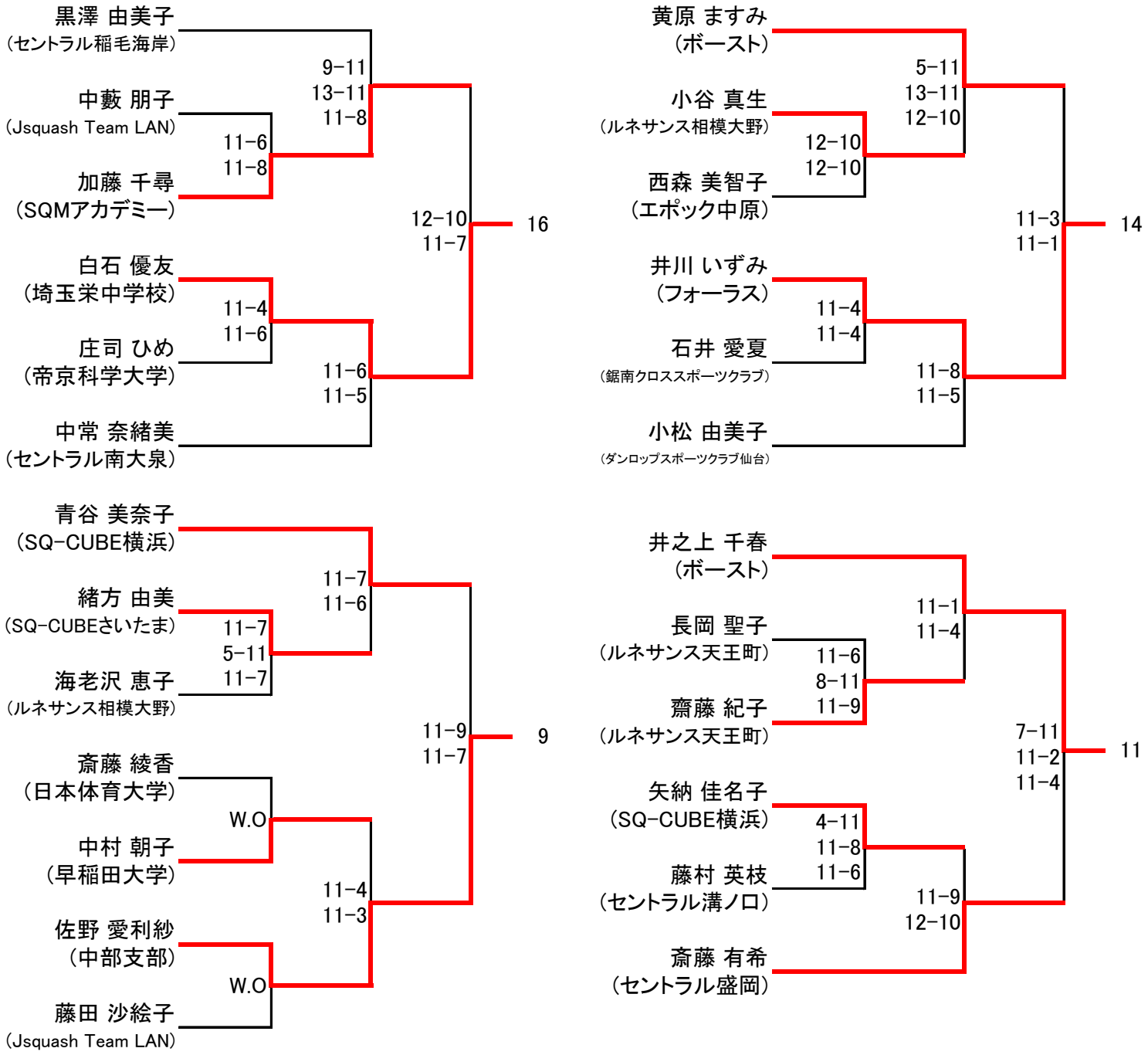
黒澤 由美子
（セントラル稲毛海岸）
中藪 朋子
（Jsquash Team LAN）
加藤 千尋
（SQMアカデミー）
白石 優友
（埼玉栄中学校）
庄司 ひめ
（帝京科学大学）
中常 奈緒美
（セントラル南大泉）
9−11
13−11
11−8
11−6
11−8
11−4
11−6
11−6
11−5
12−10
11−7
16
黄原 ますみ
（ボースト）
小谷 真生
（ルネサンス相模大野）
西森 美智子
（エポック中原）
井川 いずみ
（フォーラス）
石井 愛夏
（鋸南クロススポーツクラブ）
小松 由美子
（ダンロップスポーツクラブ仙台）
5−11
13−11
12−10
12−10
12−10
11−4
11−4
11−8
11−5
11−3
11−1
14
青谷 美奈子
（SQ−CUBE横浜）
緒方 由美
（SQ−CUBEさいたま）
海老沢 恵子
（ルネサンス相模大野）
斎藤 綾香
（日本体育大学）
中村 朝子
（早稲田大学）
佐野 愛利紗
（中部支部）
藤田 沙絵子
（Jsquash Team LAN）
11−7
11−6
11−7
5−11
11−7
W.O
W.O
11−4
11−3
11−9
11−7
9
井之上 千春
（ボースト）
長岡 聖子
（ルネサンス天王町）
齋藤 紀子
（ルネサンス天王町）
矢納 佳名子
（SQ−CUBE横浜）
藤村 英枝
（セントラル溝ノ口）
斎藤 有希
（セントラル盛岡）
11−1
11−4
11−6
8−11
11−9
4−11
11−8
11−6
11−9
12−10
7−11
11−2
11−4
11

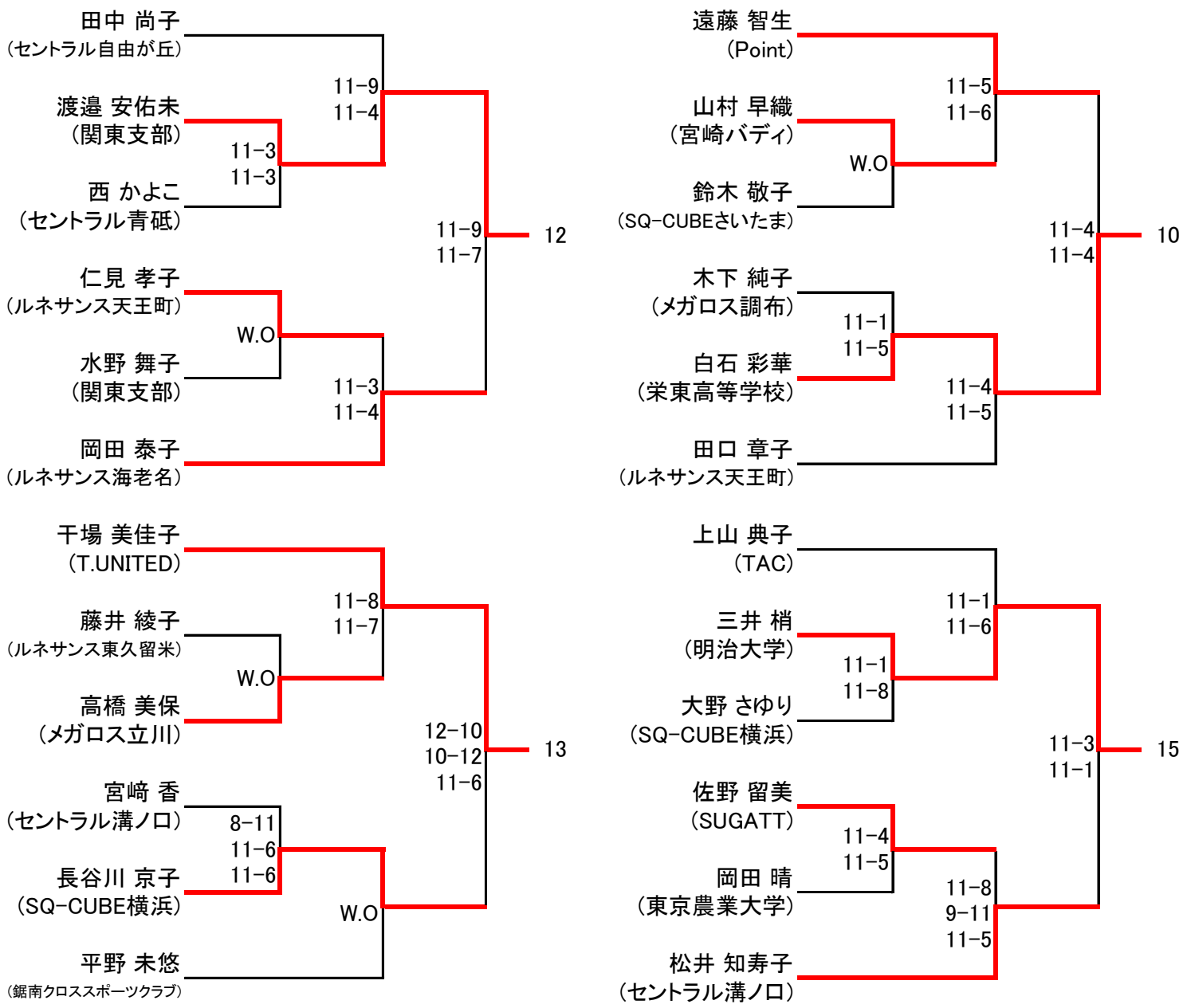
田中 尚子
（セントラル自由が丘）
渡邉 安佑未
（関東支部）
西 かよこ
（セントラル青砥）
仁見 孝子
（ルネサンス天王町）
水野 舞子
（関東支部）
岡田 泰子
（ルネサンス海老名）
11−9
11−4
11−3
11−3
W.O
11−3
11−4
11−9
11−7
12
遠藤 智生
（Point）
山村 早織
（宮崎バディ）
鈴木 敬子
（SQ−CUBEさいたま）
木下 純子
（メガロス調布）
白石 彩華
（栄東高等学校）
田口 章子
（ルネサンス天王町）
11−5
11−6
W.O
11−1
11−5
11−4
11−5
11−4
11−4
10
干場 美佳子
（T.UNITED）
藤井 綾子
（ルネサンス東久留米）
高橋 美保
（メガロス立川）
宮﨑 香
（セントラル溝ノ口）
長谷川 京子
（SQ−CUBE横浜）
平野 未悠
（鋸南クロススポーツクラブ）
11−8
11−7
W.O
8−11
11−6
11−6
W.O
12−10
10−12
11−6
13
上山 典子
（TAC）
三井 梢
（明治大学）
大野 さゆり
（SQ−CUBE横浜）
佐野 留美
（SUGATT）
岡田 晴
（東京農業大学）
松井 知寿子
（セントラル溝ノ口）
11−1
11−6
11−1
11−8
11−4
11−5
11−8
9−11
11−5
11−3
11−1
15

選手権女子本戦

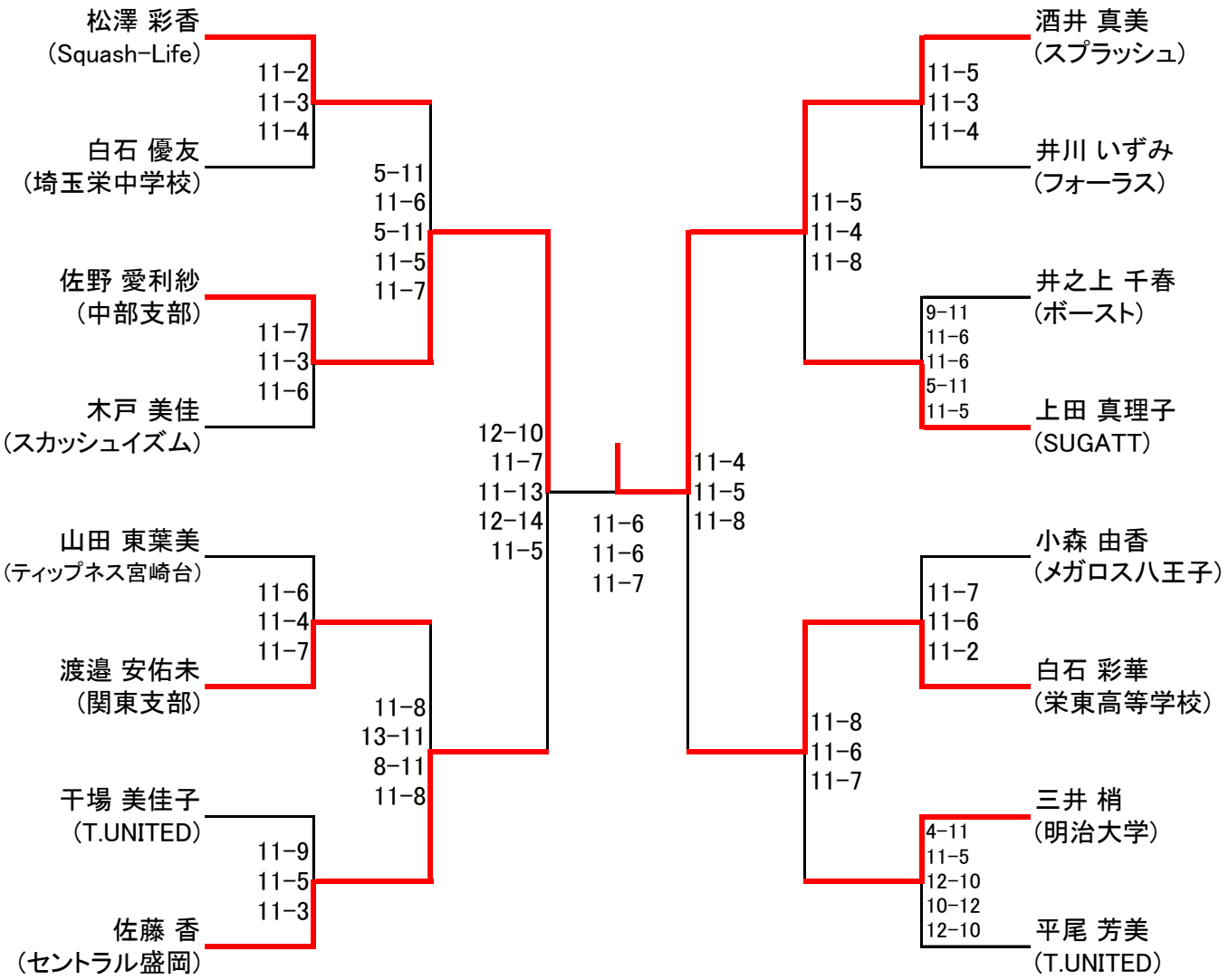
松澤 彩香
(Squash-Life)
白石 優友
(埼玉栄中学校)
11-2
11-3
11-4
佐野 愛利紗
(中部支部)
木戸 美佳
(スカッシュイズム)
11-7
11-3
11-6
5-11
11-6
5-11
11-5
11-7
山田 東葉美
(ティップネス宮崎台)
渡邉 安佑未
(関東支部)
11-6
11-4
11-7
干場 美佳子
(T.UNITED)
佐藤 香
(セントラル盛岡)
11-9
11-5
11-3
11-8
13-11
8-11
11-8
12-10
11-7
11-13
12-14
11-5
11-6
11-6
11-7
酒井 真美
(スプラッシュ)
井川 いずみ
(フォーラス)
11-5
11-3
11-4
井之上 千春
(ボースト)
上田 真理子
(SUGATT)
9-11
11-6
11-6
5-11
11-5
11-5
11-4
11-8
小森 由香
(メガロス八王子)
白石 彩華
(栄東高等学校)
11-7
11-6
11-2
三井 梢
(明治大学)
平尾 芳美
(T.UNITED)
4-11
11-5
12-10
10-12
12-10
11-8
11-6
11-7
11-4
11-5
11-8

選手権男子予選

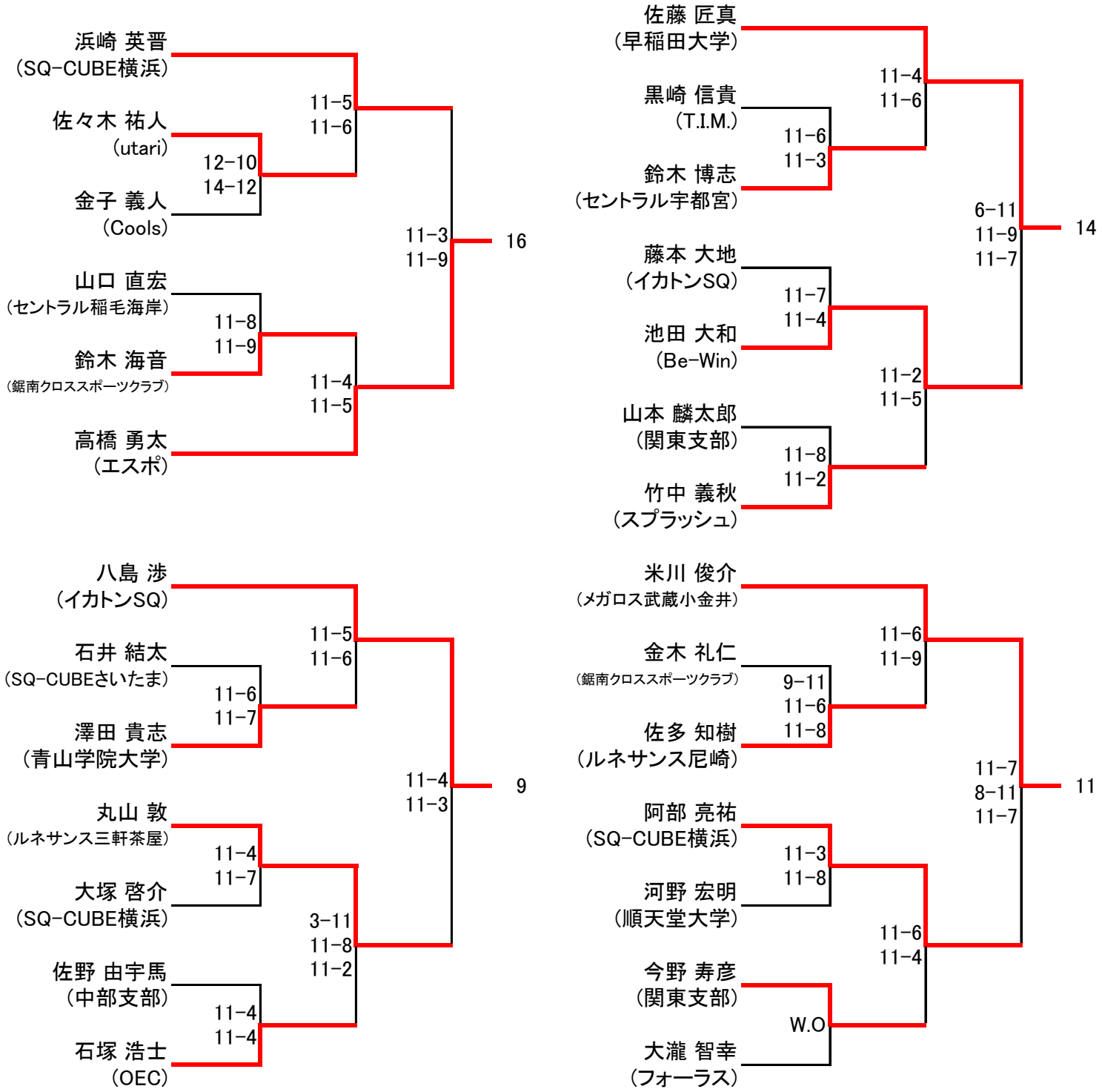
浜崎 英晋
(SQ-CUBE横浜)
佐々木 祐人
(utari)
金子 義人
(Cools)
山口 直宏
(セントラル稲毛海岸)
鈴木 海音
(鋸南クロススポーツクラブ)
高橋 勇太
(エスポ)
11-5
11-6
12-10
14-12
11-8
11-9
11-4
11-5
11-3
11-9
16
佐藤 匠真
(早稲田大学)
黒崎 信貴
(T.I.M.)
鈴木 博志
(セントラル宇都宮)
藤本 大地
(イカトンSQ)
池田 大和
(Be-Win)
山本 麟太郎
(関東支部)
竹中 義秋
(スプラッシュ)
11-4
11-6
11-6
11-3
11-7
11-4
11-2
11-5
11-8
11-2
6-11
11-9
11-7
14
八島 渉
(イカトンSQ)
石井 結太
(SQ-CUBEさいたま)
澤田 貴志
(青山学院大学)
丸山 敦
(ルネサンス三軒茶屋)
大塚 啓介
(SQ-CUBE横浜)
佐野 由宇馬
(中部支部)
石塚 浩士
(OEC)
11-5
11-6
11-6
11-7
11-4
11-7
11-4
11-4
3-11
11-8
11-2
11-4
11-3
9
米川 俊介
(メガロス武蔵小金井)
金木 礼仁
(鋸南クロススポーツクラブ)
佐多 知樹
(ルネサンス尼崎)
阿部 亮祐
(SQ-CUBE横浜)
河野 宏明
(順天堂大学)
今野 寿彦
(関東支部)
大瀧 智幸
(フォーラス)
11-6
11-9
9-11
11-6
11-8
11-3
11-8
W.O
11-6
11-4
11-7
8-11
11-7
11

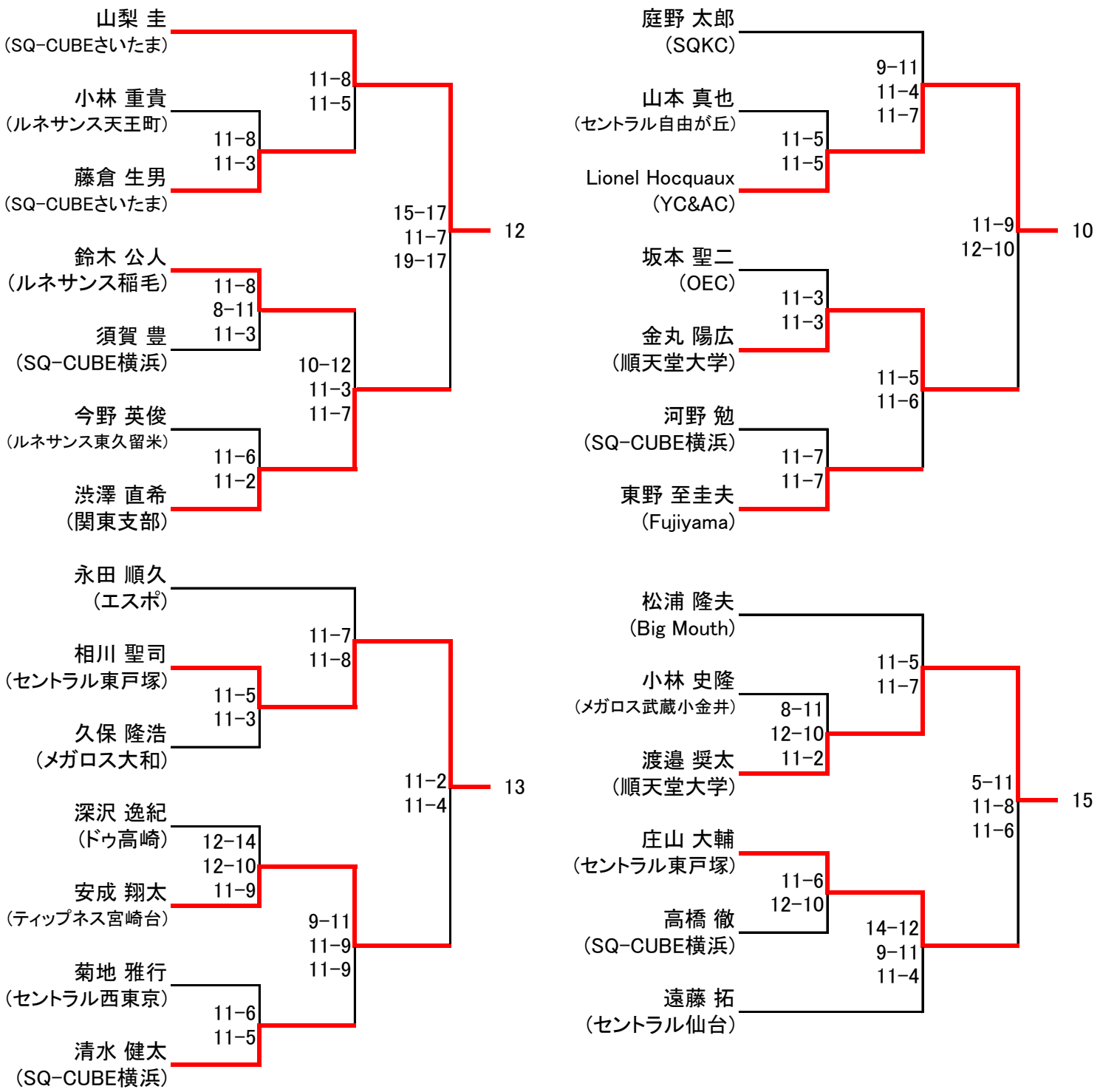
山梨 圭
(SQ-CUBEさいたま)
小林 重貴
(ルネサンス天王町)
藤倉 生男
(SQ-CUBEさいたま)
鈴木 公人
(ルネサンス稲毛)
須賀 豊
(SQ-CUBE横浜)
今野 英俊
(ルネサンス東久留米)
渋澤 直希
(関東支部)
11-8
11-5
11-8
11-3
11-8
8-11
11-3
11-6
11-2
10-12
11-3
11-7
15-17
11-7
19-17
12
庭野 太郎
(SQKC)
山本 真也
(セントラル自由が丘)
Lionel Hocquaux
(YC&AC)
坂本 聖二
(OEC)
金丸 陽広
(順天堂大学)
河野 勉
(SQ-CUBE横浜)
東野 至圭夫
(Fujiyama)
9-11
11-4
11-7
11-5
11-5
11-3
11-3
11-7
11-7
11-5
11-6
11-9
12-10
10
永田 順久
(エスポ)
相川 聖司
(セントラル東戸塚)
久保 隆浩
(メガロス大和)
深沢 逸紀
(ドゥ高崎)
安成 翔太
(ティップネス宮崎台)
菊地 雅行
(セントラル西東京)
清水 健太
(SQ-CUBE横浜)
11-7
11-8
11-5
11-3
12-14
12-10
11-9
11-6
11-5
9-11
11-9
11-9
11-2
11-4
13
松浦 隆夫
(Big Mouth)
小林 史隆
(メガロス武蔵小金井)
渡邉 奨太
(順天堂大学)
庄山 大輔
(セントラル東戸塚)
高橋 徹
(SQ-CUBE横浜)
遠藤 拓
(セントラル仙台)
11-5
11-7
8-11
12-10
11-2
11-6
12-10
14-12
9-11
11-4
5-11
11-8
11-6
15

選手権男子本戦

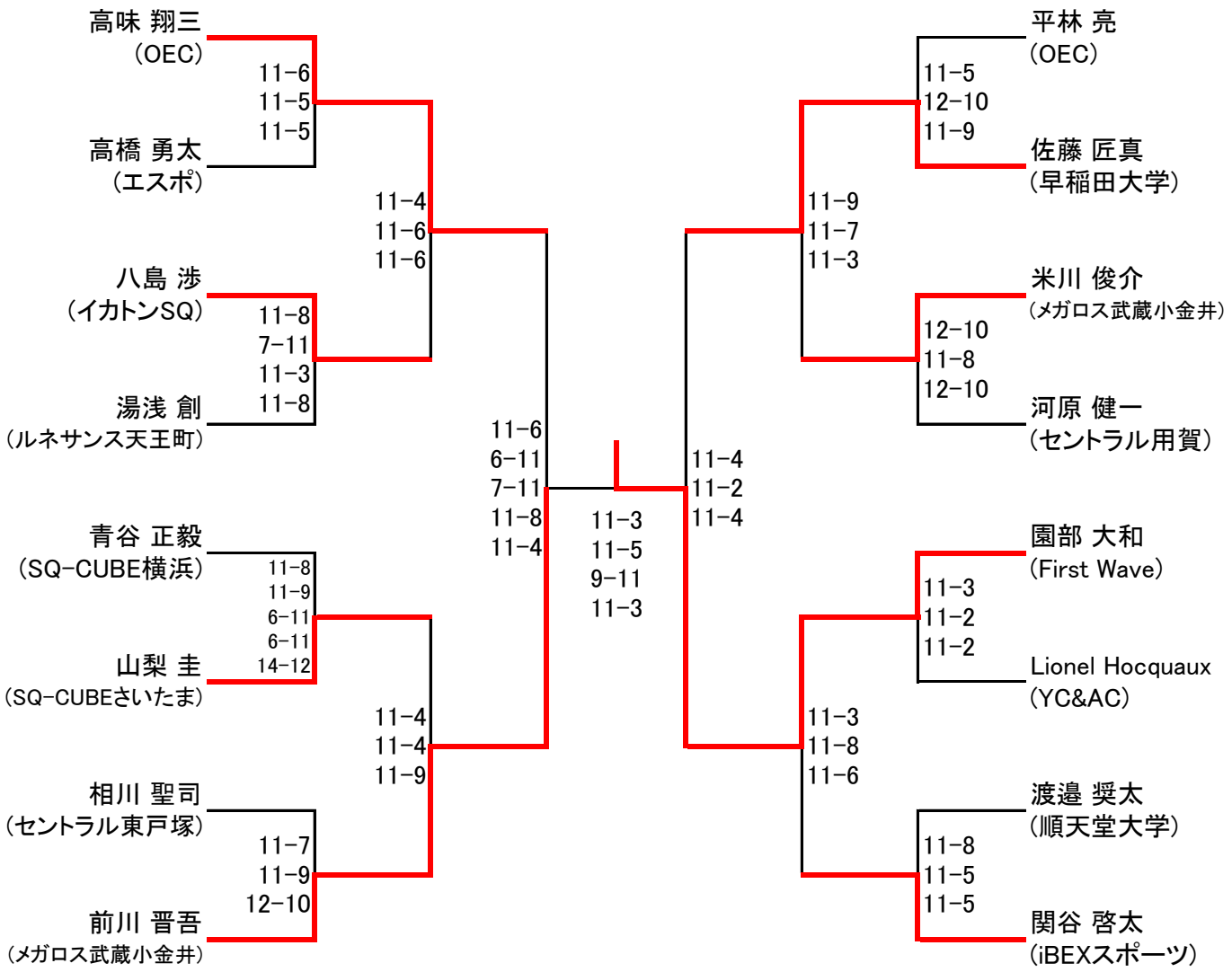
高味 翔三
(OEC)
11-6
11-5
11-5
高橋 勇太
(エスポ)
11-4
11-6
11-6
八島 渉
(イカトンSQ)
11-8
7-11
11-3
11-8
湯浅 創
(ルネサンス天王町)
11-6
6-11
7-11
11-8
11-4
青谷 正毅
(SQ-CUBE横浜)
11-8
11-9
6-11
6-11
14-12
山梨 圭
(SQ-CUBEさいたま)
11-4
11-4
11-9
相川 聖司
(セントラル東戸塚)
11-7
11-9
12-10
前川 晋吾
(メガロス武蔵小金井)
11-3
11-5
9-11
11-3
平林 亮
(OEC)
11-5
12-10
11-9
佐藤 匠真
(早稲田大学)
11-9
11-7
11-3
米川 俊介
(メガロス武蔵小金井)
12-10
11-8
12-10
河原 健一
(セントラル用賀)
11-4
11-2
11-4
園部 大和
(First Wave)
11-3
11-2
11-2
Lionel Hocquaux
(YC&AC)
11-3
11-8
11-6
渡邉 奨太
(順天堂大学)
11-8
11-5
11-5
関谷 啓太
(iBEXスポーツ)