参加選手所属団体　御中

TEAM WATANABE OPEN　大会事務局
Tel:045-306-8700

SQ-CUBE CUP TWO 2015 秋 in 札幌　ドロー配信のお知らせ

前略　いつもお世話になっております。
このたび 10 月 17 日(土)～10 月 18 日(日)の日程にて開催いたします、
SQ-CUBE CUP TWO 2015 秋 in 札幌大会のドローを送付いたしますので、
貴クラブの所属の方々にご案内いただけますよう、よろしくお願い申し上げます。
今大会も沢山の方のエントリーを頂きまして感謝申し上げます。

大会注意事項

○ 本大会のルールは JSA のルールに則って行ないます。**選手権本戦は PAR 11　ベストオブ 5 ゲームズ**、選手権予選及びその他のクラスでは PAR 11　ベストオブ 3 ゲームズにて行います。
訂正 選手権女子予選決勝のみ PAR 11　ベストオブ 5 ゲームズ→選手権予選は PAR 11　ベストオブ 3 ゲームズ

○ 3 位決定戦は行いません。ベストオブ 3 ゲームズではノックアップを左右合計 3 分、ベストオブ 5 ゲームズでは 5 分とします。
プレート戦は、進行状況によりラリーポイント 15 点の 1 ゲームマッチで行います。

○ 選手は試合予定時刻を 5 分経過してコートに入らない場合は棄権とみなします。
また進行上、時刻が変更になる場合もありますので会場のボードに常にご注意ください。

○ 原則として勝者レフリー、敗者マーカーとしますので試合後、両者は次の試合のレフリー、マーカーは責任を持って行ってください。出来ない場合は代わりの方をたててください。円滑な運営にご協力をお願いいたします。

○ トリオマッチは、後日（1 週間前を予定）協会・HP でご案内致しますので、ご確認をお願いします。

○ 試合中の事故、怪我につきましては主催者、施設側は一切の責任を負いませんので自己の責任において処理をしてください。

○ ご都合により大会を棄権される場合は、お早めに**お電話にて**ご連絡ください。本人確認のため、メールでは承っておりませんのでご了承ください。

連絡先　　**大会日前日まで　SQ-CUBE 横浜:045-306-8700**
大会日当日　　SQ-CUBE 札幌:011-513-1565

会場利用上の注意

○ クラブの開場時刻は両日ともに 9 時 00 分になります。

○ クラブ内ではクラブのルールを守って行動してください（**ゴミはお持ち帰り下さい**）。

○ 館内での飲食は指定された所以外は禁止されていますのでご協力願います。

○ その他は当日の大会スタッフの指示に従って、クラブ内の利用をしていただきますようお願い申し上げます。

以上

選手権男子本戦

10/18

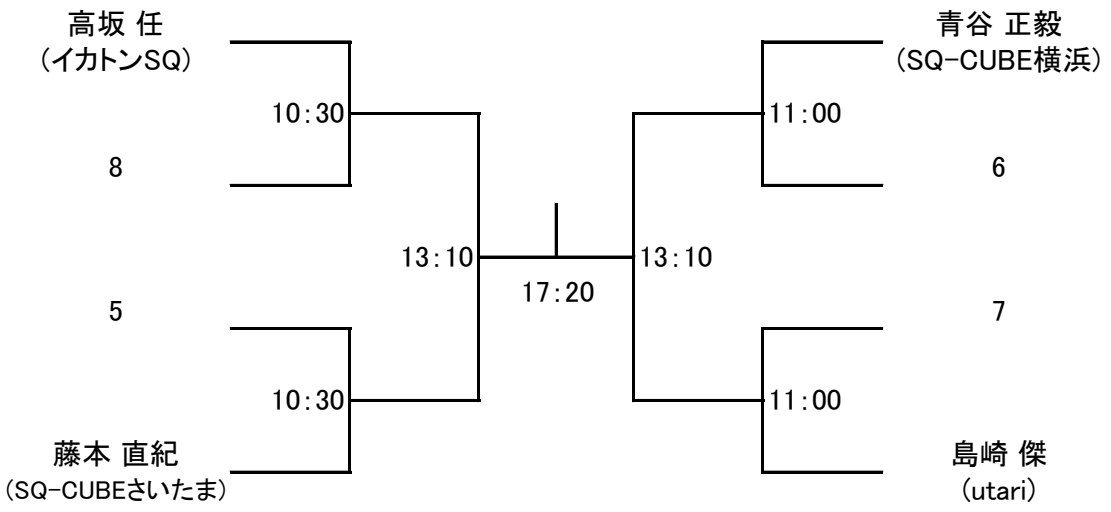

選手権女子本戦

10/18

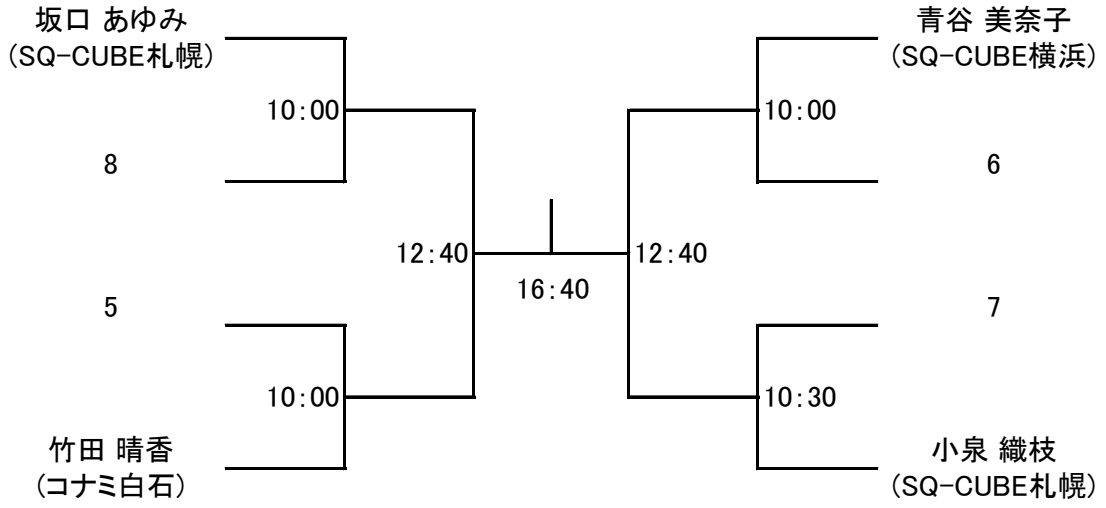

選手権男子予選（10/17）

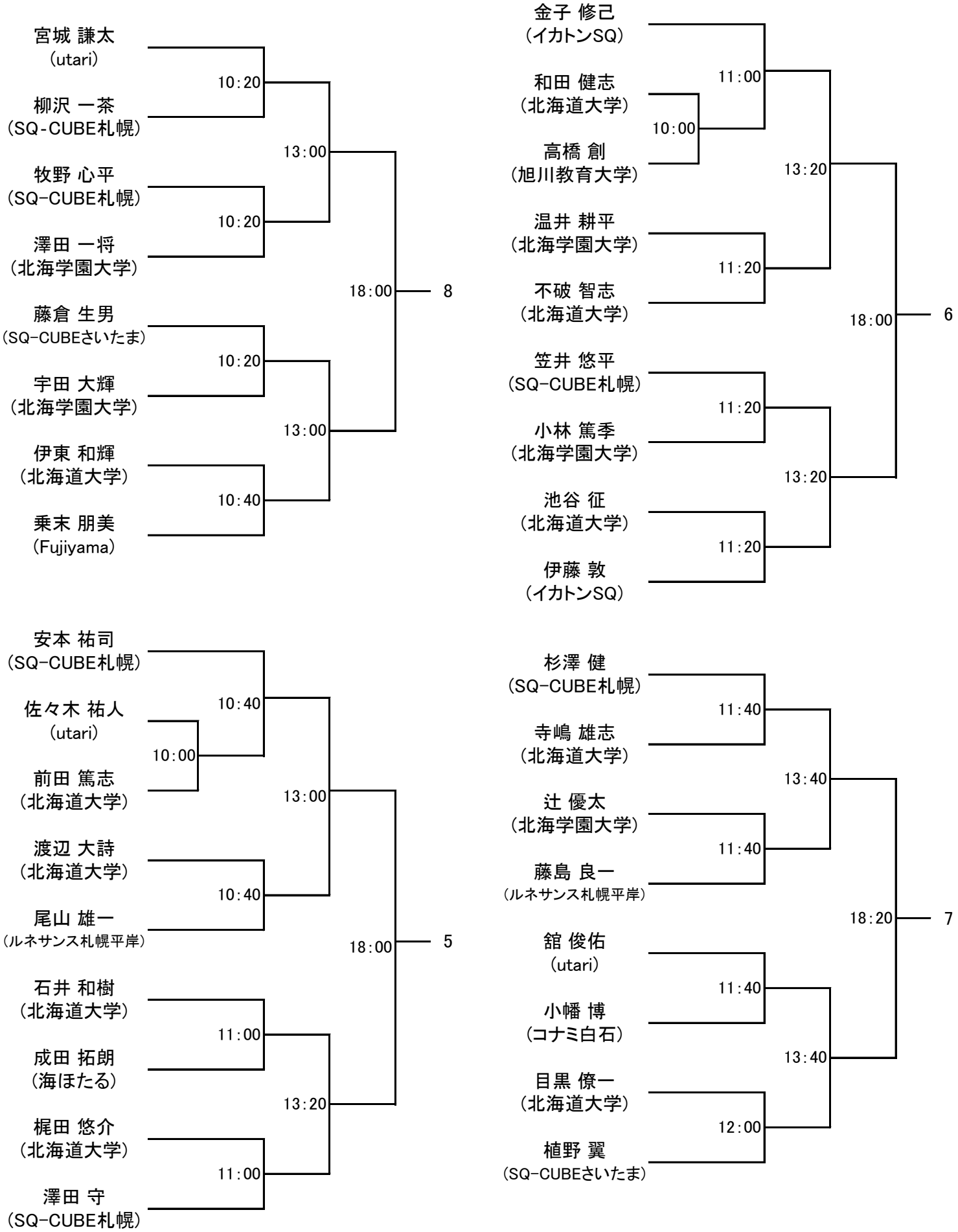

選手権女子予選（10/17）

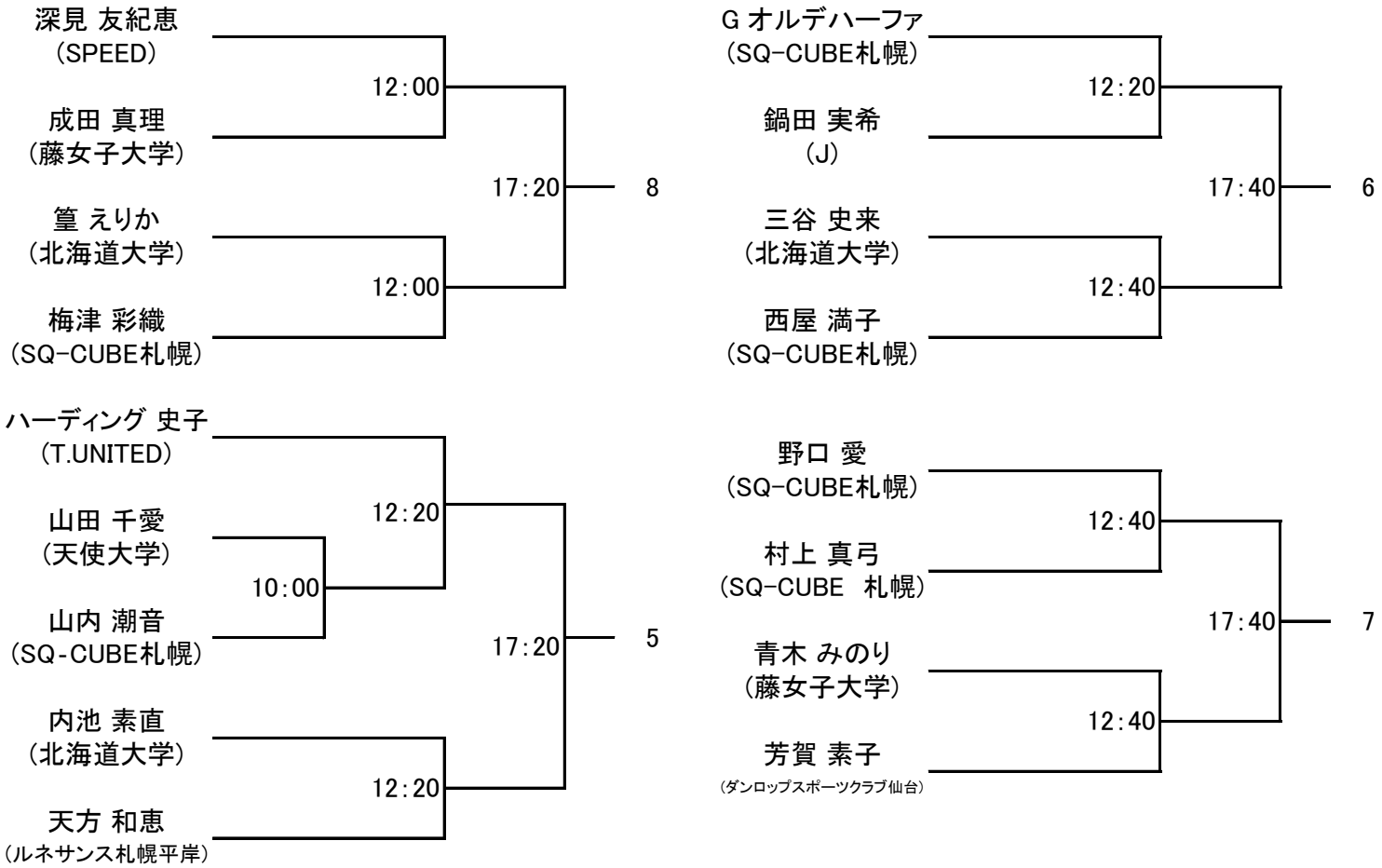

フレンド男子

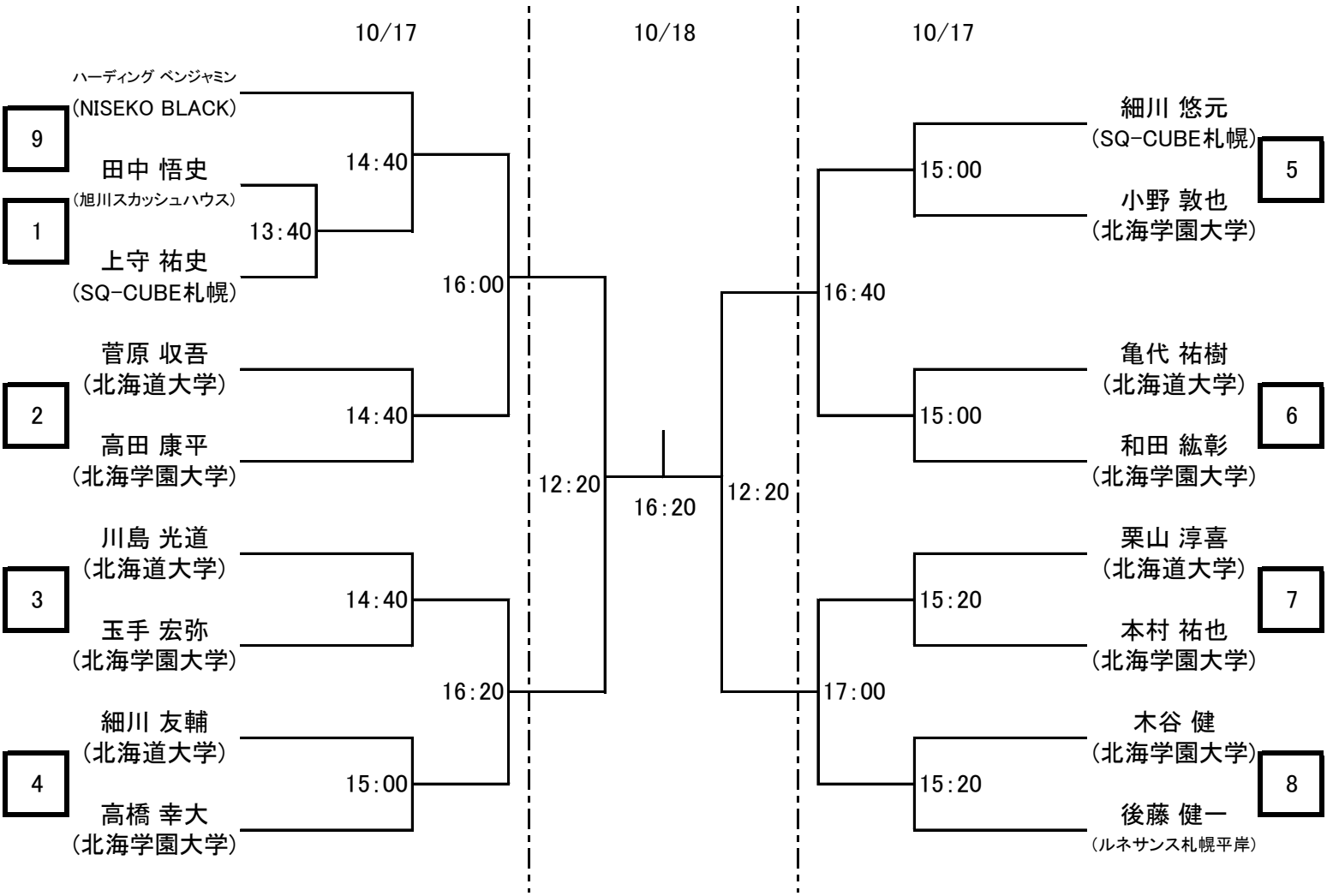
10/17
10/18
10/17
ハーディング ベンジャミン
(NISEKO BLACK)
9
田中 悟史
(旭川スカッシュハウス)
1
上守 祐史
(SQ-CUBE札幌)
14:40
13:40
16:00
菅原 収吾
(北海道大学)
2
高田 康平
(北海学園大学)
14:40
12:20
16:20
12:20
川島 光道
(北海道大学)
3
玉手 宏弥
(北海学園大学)
14:40
16:20
細川 友輔
(北海道大学)
4
高橋 幸大
(北海学園大学)
15:00
細川 悠元
(SQ-CUBE札幌)
5
小野 敦也
(北海学園大学)
15:00
16:40
亀代 祐樹
(北海道大学)
6
和田 紘彰
(北海学園大学)
15:00
栗山 淳喜
(北海道大学)
7
本村 祐也
(北海学園大学)
15:20
17:00
木谷 健
(北海学園大学)
8
後藤 健一
(ルネサンス札幌平岸)
15:20

プレート

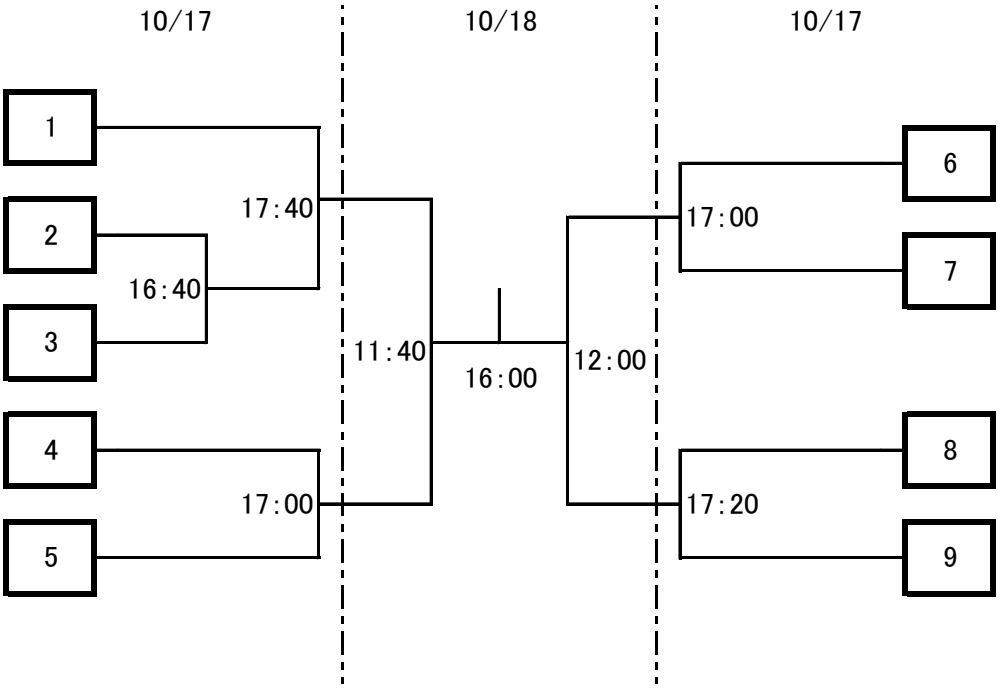
10/17
10/18
10/17
1
2
3
17:40
16:40
4
5
17:00
11:40
16:00
12:00
6
7
17:00
8
9
17:20

フレンド女子

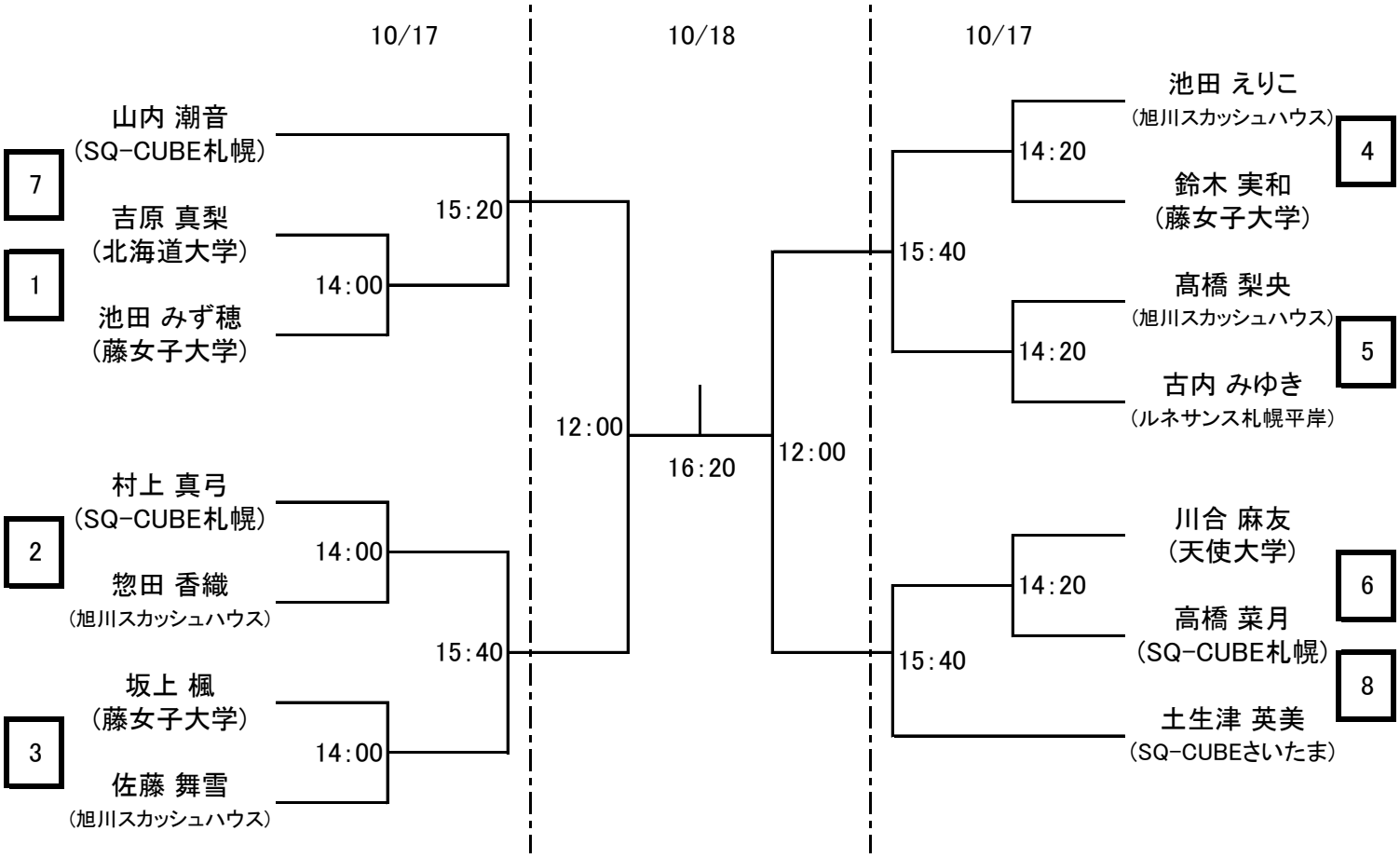
10/17
10/18
10/17
山内 潮音
(SQ-CUBE札幌)
7
吉原 真梨
(北海道大学)
1
池田 みず穂
(藤女子大学)
15:20
14:00
村上 真弓
(SQ-CUBE札幌)
2
惣田 香織
(旭川スカッシュハウス)
14:00
15:40
坂上 楓
(藤女子大学)
3
佐藤 舞雪
(旭川スカッシュハウス)
14:00
12:00
16:20
12:00
池田 えりこ
(旭川スカッシュハウス)
4
鈴木 実和
(藤女子大学)
14:20
15:40
髙橋 梨央
(旭川スカッシュハウス)
5
古内 みゆき
(ルネサンス札幌平岸)
14:20
川合 麻友
(天使大学)
6
高橋 菜月
(SQ-CUBE札幌)
8
土生津 英美
(SQ-CUBEさいたま)
14:20
15:40

プレート

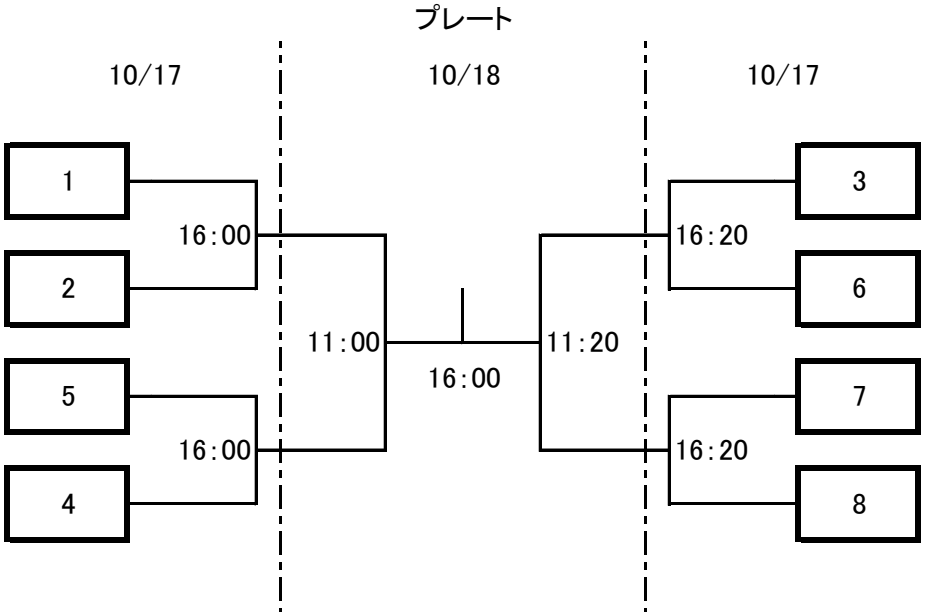
10/17
10/18
10/17
1
2
16:00
5
4
16:00
11:00
16:00
11:20
3
6
16:20
7
8
16:20