参加選手所属団体　御中

TEAM WATANABE OPEN　大会事務局
Tel:045-306-8700

HEAD CUP TEAM WATANABE OPEN 2012 IN せんだい

前略　いつもお世話になっております。
このたび 9 月 29 日（土）～30 日（日）の日程にて開催いたします、TWO 2012 IN せんだいのドローを送付いたしますので、貴クラブの所属の方々にご案内いただけますよう、よろしくお願い申し上げます。今大会も沢山の方のエントリーを頂きまして感謝申し上げます。

大会注意事項

○ 本大会のルールは JSA のルールに則って行ないます。**選手権本戦は PAR 11　ベストオブ 5 ゲームズ**、選手権予選及びその他のクラスでは PAR 11　ベストオブ 3 ゲームズにて行います。3 位決定戦は行いません。ベストオブ 3 ゲームズではノックアップを左右合計 3 分、ベストオブ 5 ゲームズでは 5 分とします。
プレート戦は進行状況によって、ラリーポイント 15 点の 1 ゲームマッチで行います。

○ 選手は試合予定時刻を 5 分経過してコートに入らない場合は棄権とみなします。
また進行上、時刻が変更になる場合もありますので会場のボードに常にご注意ください。

○ 原則として勝者レフリー、敗者マーカーとしますので試合後、両者は次の試合のレフリー、マーカーは責任を持って行ってください。出来ない場合は代わりの方をたててください。円滑な運営にご協力をお願いいたします。

○ 試合中の事故、怪我につきましては主催者、施設側は一切の責任を負いませんので自己の責任において処理をしてください。

○ ご都合により大会を棄権される場合は、お早めに**お電話にて**ご連絡ください。本人確認のため、メールでは承っておりませんのでご了承ください。
連絡先は SQ-CUBE 横浜：045-306-8700 です。

会場利用上の注意

○ クラブの開場時刻は両日ともに第一試合開始の一時間前になります。

○ 大会会場の駐車場はご利用いただけません。

○ クラブ内ではクラブのルールを守って行動してください（**ゴミはお持ち帰り下さい**）。

○ 館内での飲食は指定された所以外は禁止されていますのでご協力願います。

○ その他は当日の大会スタッフの指示に従って、クラブ内の利用をしていただきますようお願い申し上げます。

以上

選手権男子本戦

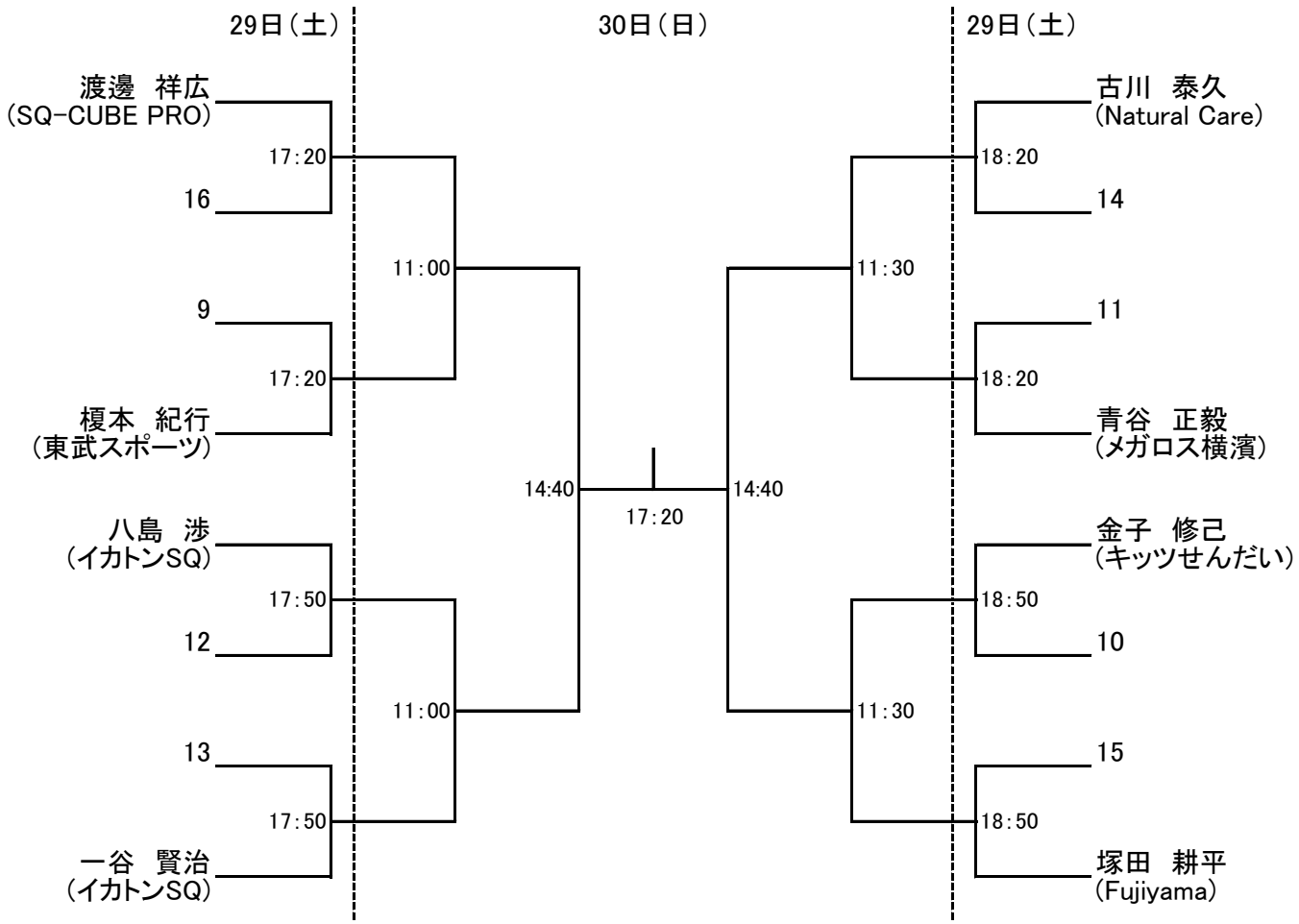

選手権女子本戦　全て30日（日）

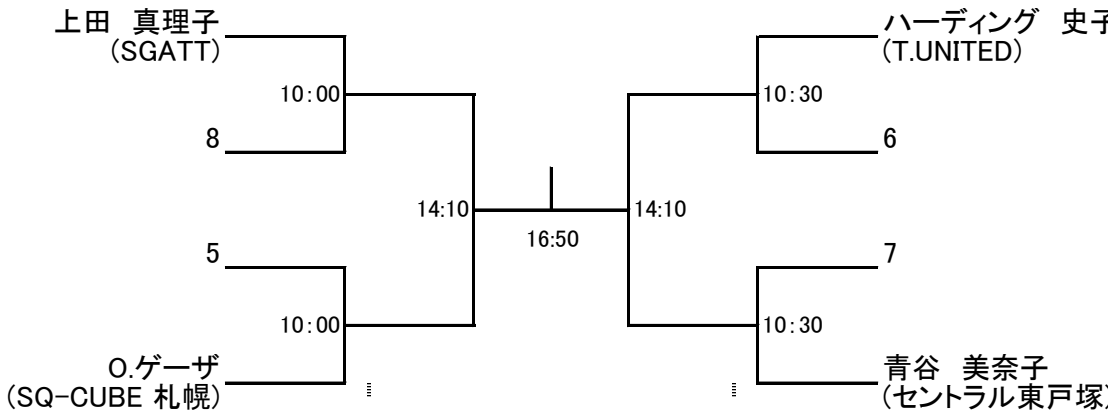

選手権男子予選 全て29日（土）

伊藤　敦（イカトンSQ）
萩原　健斗（東北大学）
丸山　利幸（北海道大学）
高桑　卓也（キッツせんだい）
飯塚　渉（東北大学）
小笠原　勝利（セントラル盛岡）

11:00　10:00　10:00　11:00　13:40　16

新井　智大（イカトンSQ）
阿部　栄樹（キッツせんだい）
相原　和明（東北大学大学院）
鈴木　博志（ビッグツリー）
庄子　裕之（イカトンSQ）

11:00　10:00　10:45　13:40　9

平田　羊一（慶応義塾大学）
相川　英二（セントラル仙台）
菊池　兼人（キッツせんだい）
大久保　甲斐（東北大学）
仁科　大樹（セントラル東根）

11:20　10:00　10:45　14:00　12

乗末　朋美（Fujiyama）
高橋　公司（セントラル東根）
柴田　亮介（ルネサンス福島）
大沼　毅士（SQMアカデミー）
井川　聡（Natural Care）

11:20　10:15　10:45　14:00　13

遠藤　拓（セントラル仙台）
熊田　康宏（セントラル郡山）
長久保　勝彦（SQ-CUBE横浜）
泉　将一郎（キッツせんだい）
柴田　俊（北海学園大学）
大野　順史（スカッシュイズム）

11:20　10:15　10:15　11:20　14:20　14

青木　大之（作新学院）
高橋　徹（ルネサンス天王町）
吉田　周平（東北大学）
田中　陽（東北大学）
今野　有作（セントラル東戸塚）

11:40　10:15　11:40　14:20　11

舘　俊佑（SQ-CUBE札幌）
佐藤　昭（セントラル盛岡）
齋藤　優貴（東北大学）
安光　学（セントラル北仙台）
東野　滋（キッツせんだい）

11:40　10:30　11:40　14:40　10

高坂　任（イカトンSQ）
山西　慧（イカトンSQ）
鈴木　隆雄（東北大学）
八木　眞吾（海ほたる）
小貫　翔馬（東北大学）
穂坂　明彦（セントラル郡山）

12:00　10:30　10:30　12:00　14:40　15

選手権女子予選　全て29日（土）

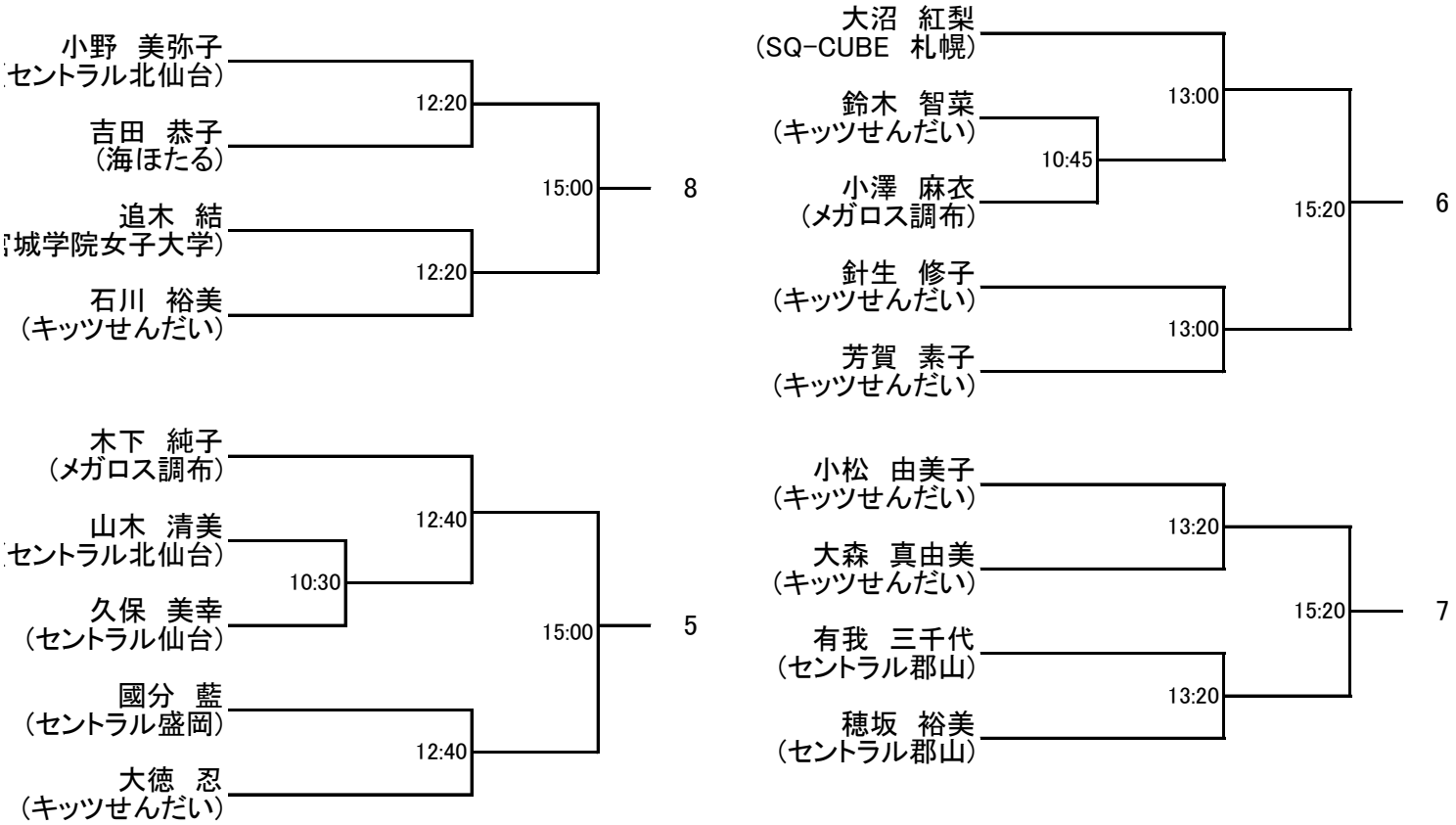

フレンド男子

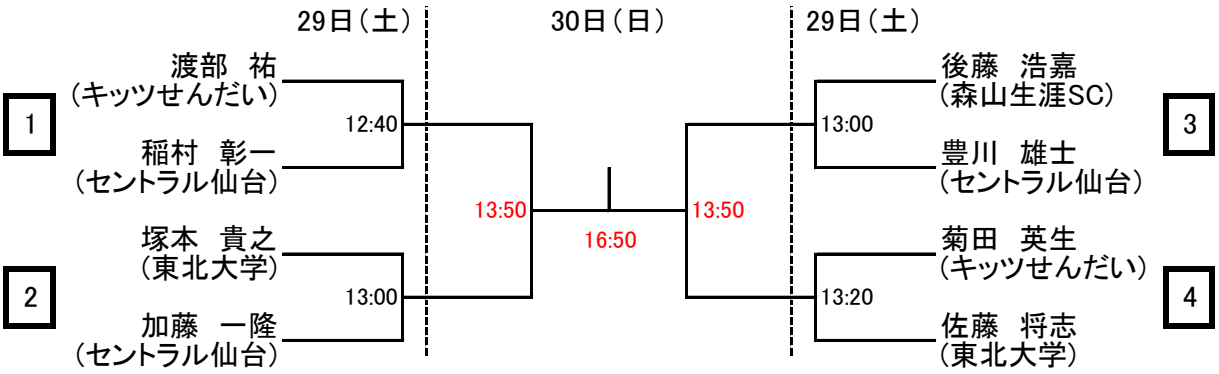

フレンド男子プレート

全て29日（土）

フレンド女子

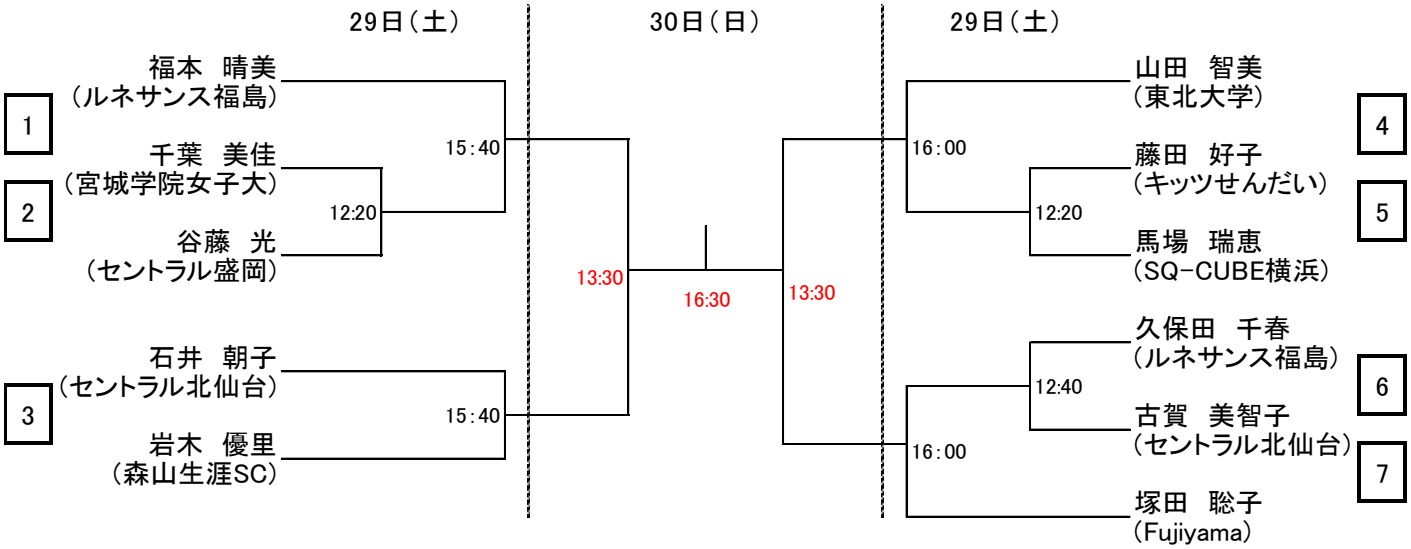

フレンド女子プレート

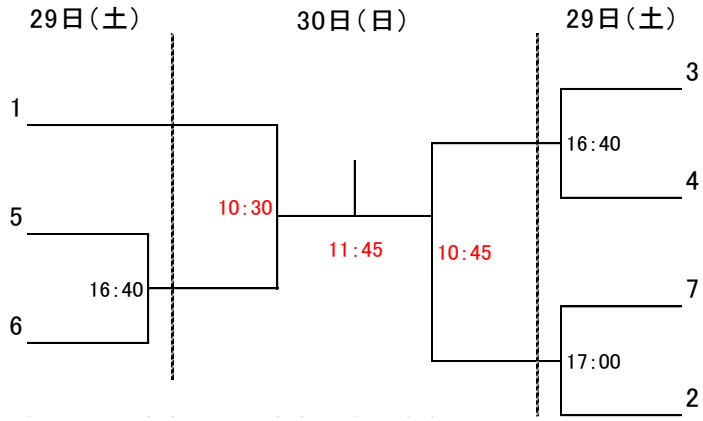

新人男子リーグ　全て30日（日）

	加藤　泰史 東北大学	徳永　正之 東北大学	小林　尚登 東北大学	玉田　涼介 東北大学	結果
加藤　泰史 東北大学		⑥12:00	③11:00	①10:15	
徳永　正之 東北大学			②10:15	④11:15	
小林　尚登 東北大学				⑤12:00	
玉田　涼介 東北大学					

	國分　朋之 東北大学	坂本　勇人 東北大学	渥美　貴広 東北大学	結果
國分　朋之 東北大学		③12:15	①10:30	
坂本　勇人 東北大学			②11:15	
渥美　貴広 東北大学				

新人男子決勝

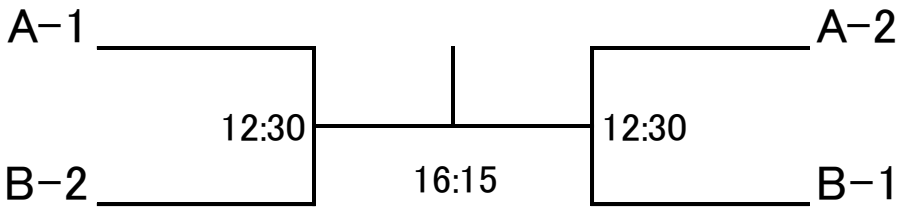

新人女子リーグ

	加藤　茜 宮城学院女子大学	照井　真穂 東北大学	中山　あゆみ 東北薬科大学	佐々木　里美 東北薬科大学	渡辺　陽香 東北薬科大学	結果
加藤　茜 宮城学院女子大学		⑨15:15	③10:45	⑤11:30	①10:00	
照井　真穂 東北大学			⑦A12:15	②10:00	④11:00	
中山　あゆみ 東北薬科大学				⑩B12:15	⑥11:30	
佐々木　里美 東北薬科大学					⑧15:15	
渡辺　陽香 東北薬科大学						

【ペアマッチ出場ペア】

	男性		所属	女性		所属
1	青谷 正毅	B	メガロス横濱	塚田　聡子	D	Fujiyama
2	後藤 浩嘉	D	森山生涯SC	山木　清美	C	セントラル北仙台
3	木村　忠行	C	キッツせんだい	小野　美弥子	C	セントラル北仙台
4	塚田　耕平	A	Fujiyama	青谷 美奈子	B	セントラル東戸塚
5	穂坂　明彦	C	セントラル郡山	穂坂　裕美	C	セントラル郡山
6	長久保　勝彦	C	SQ-CUBE横浜	馬場　瑞恵	D	SQ-CUBE横浜
7	青木　大之	C	作新学院	吉田　恭子	C	海ほたる
8	高桑　卓也	B	キッツせんだい	岩木　優里	D	森山生涯SC
9	佐藤　昭	C	セントラル盛岡	大徳　忍	C	キッツせんだい
10	庄子　裕之	B	イカトンSQ	鈴木　智菜	D	キッツせんだい
11	柴田　亮介	C	ルネサンス福島	佐々木　順子	C	セントラル仙台
12	渡邊　祥広	A	SQ-CUBE PRO	古賀　美智子	D	セントラル北仙台

TWO ペアマッチの競技方法について

【ルール】
・組み合わせ抽選は、9月29日（土）選手権予選終了後に大会本部にての抽選を行います。
（立会可能な参加者の皆様には、是非ともご参加頂ければと思います。）
・試合は、2人のポイント合計が22点に到達したチームの勝利とします。
（11点にどちらかが到達したら交代）
・ウオーミングアップは、2分で行います。（進行状況により変更）
・試合順序は、都度じゃんけんにて決定いたします。（例：男→女　女→男）
・タイブレークはありません。
・予選・本戦共に、ルールは同じです。
・ 各リーグで順位決定後、順位決定トーナメントを行います。

【ハンディキャップ】
（＊ハンデは、大会事務局にて決定致しますが、当日変更になる場合がありますので、ご了承ください。）
A：全日本本戦クラス
B：全日本出場クラス
C：選手権参加クラス
D：フレンドシップクラス
E：新人・大会経験の浅い方クラス

【ハンディキャップの特典の仕方について】
・ハンディ2の場合
1点取ったら2点加算（例：0→2→4→6→8→10→11）
・ハンディ3の場合
1点取ったら3点加算（例：0→3→6→9→10→11）
・ハンディ4の場合
1点取ったら4点加算（例：0→4→8→10→11）
・ハンディ5の場合
1点取ったら4点加算（例：0→5→10→11）

＊後半の対戦時も、ハンディは適応になりますが、必ず21点でマッチボールになります。
（例1：11→14→17→20→21→22　例2：8→13→18→21→22）

ペアマッチ　ハンデキャップ(数字は倍数)

	A	B	C	D	E
A		2	3	4	5
B			2	3	4
C				2	3
D					2
E					

ペアマッチAリーグ

				結果
		C13:00	A:12：00	
			A12：30	

ペアマッチBリーグ

				結果
		D13:00	B12：00	
			B12：30	

ペアマッチCリーグ

				結果
		C13:15	C12：15	
			C12:45	

ペアマッチDリーグ

				結果
		D13:15	D12：15	
			D12:45	

順位決定トーナメント

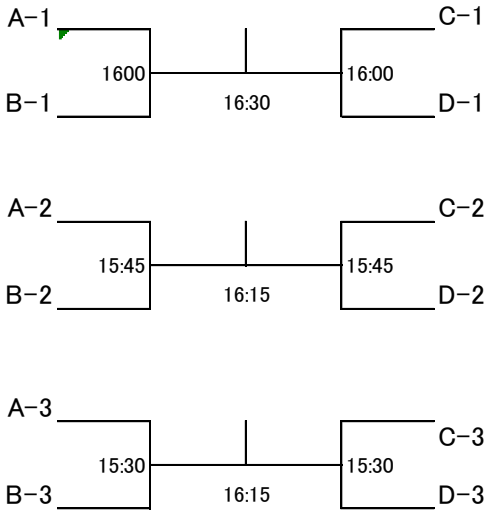

順位決定トーナメント

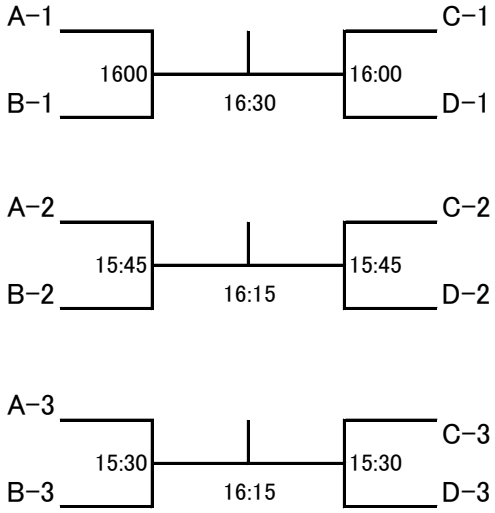
A−1
B−1
1600
16:30
C−1
D−1
16:00
A−2
B−2
15:45
16:15
C−2
D−2
15:45
A−3
B−3
15:30
16:15
C−3
D−3
15:30