※選手権男子本戦に棄権が出ましたのでドロー変更になりました。

男子選手権(本戦)

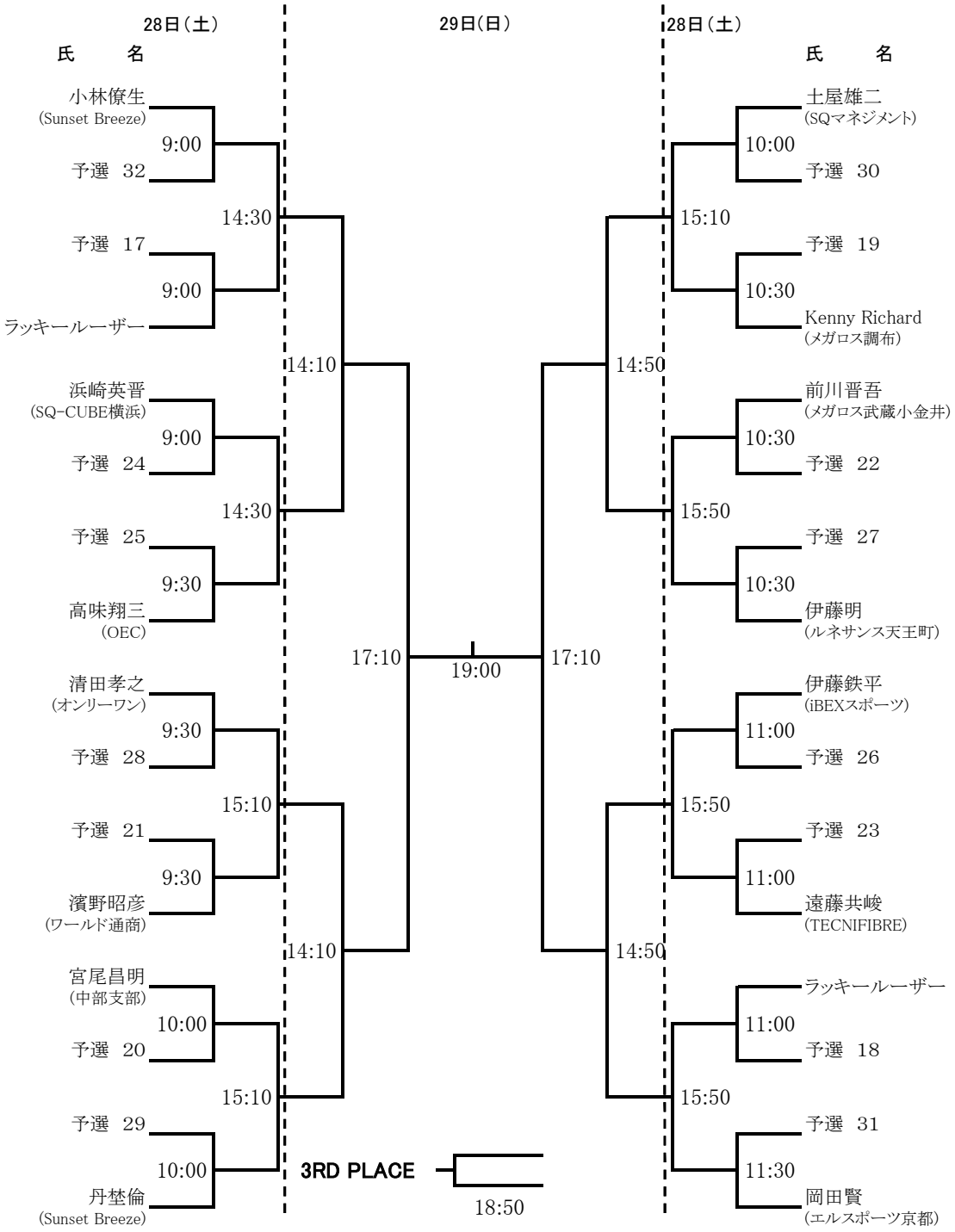

男子選手権(予選)　27日(金)

氏　名			氏　名			氏　名		
坂本聖二 (OEC)			机龍之介 (SQ-CUBE Academy)			青谷正毅 (メガロス横濱)		
BYE								
	17:30	32		18:30	17		19:30	24
BYE			高坂任 (イトカンSQ)			Chris Pittaway (関東支部)		
				13:40			14:00	
浅井俊哉 (コナミ西宮)			松本哲哉 (SQ-CUBE横浜)			若林洋平 (TAC)		
米川俊介 (メガロス草加)			本多和久 (セントラル西台)			庭田耕平 (メガロス武蔵小金井)		
	17:30	25						
			BYE					
				18:30	28		19:30	21
Martin Fluck (関東支部)			BYE			マイケル オースタン (TAC)		
	13:20						14:00	
松崎雄司 (セントラル住之江)			谷川大祐 (コナミ恵比寿)			DHRUV ANAAND (ルネサンス天王町)		
東義智 (ルネサンス大分)			榎本紀行 (東武スポーツ)			新井智大 (イトカンSQ)		
			BYE			BYE		
	18:00	20		19:00	29		19:30	30
Orlando Faulks (関東支部)			BYE			BYE		
	13:20							
片山拓朗 (東京学芸大学)			信安陽実 (RONDO)			西浩史 (ティップネス宮崎台)		
大根田芳浩 (OEC)			一谷賢治 (イトカンSQ)			松浦隆夫 (Big Mouth)		
						BYE		
	18:00	19		19:00	22		20:00	27
Russell King (関東支部)			Tim Ely (関東支部)					
	13:20			13:40				
古積廉人 (SQ-CUBE Academy)			久保隆浩 (メガロス大和)			近藤百年明 (セントラル一社)		
永田順久 (エスポ)			平林亮 (OEC)			長谷川誠 (JIN)		
	18:00	26		19:00	23		20:00	18
Nick Stearn (関東支部)			Russell Burns (関東支部)			太田肇 (RONDO)		
	13:40			14:00			14:20	
リチャード　ジョンズ (SQ-CUBE横浜)			池田大和 (日本体育大学院)			稲葉隆 (メガロス調布)		
山梨圭 (SQ-CUBEさいたま)								
BYE								
	18:30	31						
BYE								
藤井一憲 (RONDO)								

女子選手権(予選)　27日(金)

氏　名			氏　名			氏　名		
二瓶雅美 (squashya)			松井知寿子 (セントラル溝ノ口)			黄原ますみ (ボースト)		
BYE								
	15:00	32		16:00	17		16:30	24
BYE			力武宏子 (メガロス横濱)			酒井佑季 (SUGATT)		
				12:20			12:40	
田中尚子 (セントラル自由が丘)			畑迫一枝 (iBEXスポーツ)			酒井真美 (スプラッシュ)		
			上山典子 (TAC)					
ハーディング史子 (T.UNITED)						松澤彩香 (iBEXスポーツ)		
			BYE					
	15:00	25		16:00	28		17:00	21
大谷えい子 (オンリーワン)			BYE			久保倉百合子 (パレット中川)		
	12:00						12:40	
鈴木めぐみ (JIN)			矢納佳名子 (SQ-CUBE横浜)			堀田真理 (ビックツリー)		
			浜崎由紀 (SQ-CUBE横浜)			池田宏美 (OEC)		
鈴木香代子 (セントラルスポーツ)								
			BYE			BYE		
	15:00	20		16:00	29		17:00	30
有本啓子 (コナミ恵比寿)			BYE			BYE		
	12:00							
小倉さゆり (セントラル宇都宮)			花田亜紀 (OEC)			長谷川優子 (東武スポーツ)		
						櫻井由美 (セントラル溝ノ口)		
青谷美奈子 (セントラル東戸塚)			小森由香 (メガロス八王子)					
						BYE		
	15:30	19		16:30	22		17:00	27
佐々木真弓 (メガロス立川)			広神由香 (セントラル錦糸町)			BYE		
	12:00			12:20				
水野舞子 (セントラル用賀)			藤縄あゆ美 (セントラル市川)			大須賀さよ (ルネサンス蕨)		
神谷典子 (パレット中川)			干場美佳子 (T.UNITED)			井之上千春 (ボースト)		
	15:30	26		16:30	23		17:30	18
和多利恵津子 (SUGATT)			荒井祥乃 (セントラルスポーツ)			今野知加子 (メガロス草加)		
	12:20			12:40			13:00	
北川知子 (パルポート太田)			田口章子 (ルネサンス天王町)			中川靖子 (ルネサンス港南台)		
渡邉聡美 (TECNIFIBRE)								
BYE								
	15:30	31						
BYE								
中常奈緒美 (セントラル南大泉)								

フレンドシップ女子　29日（日）

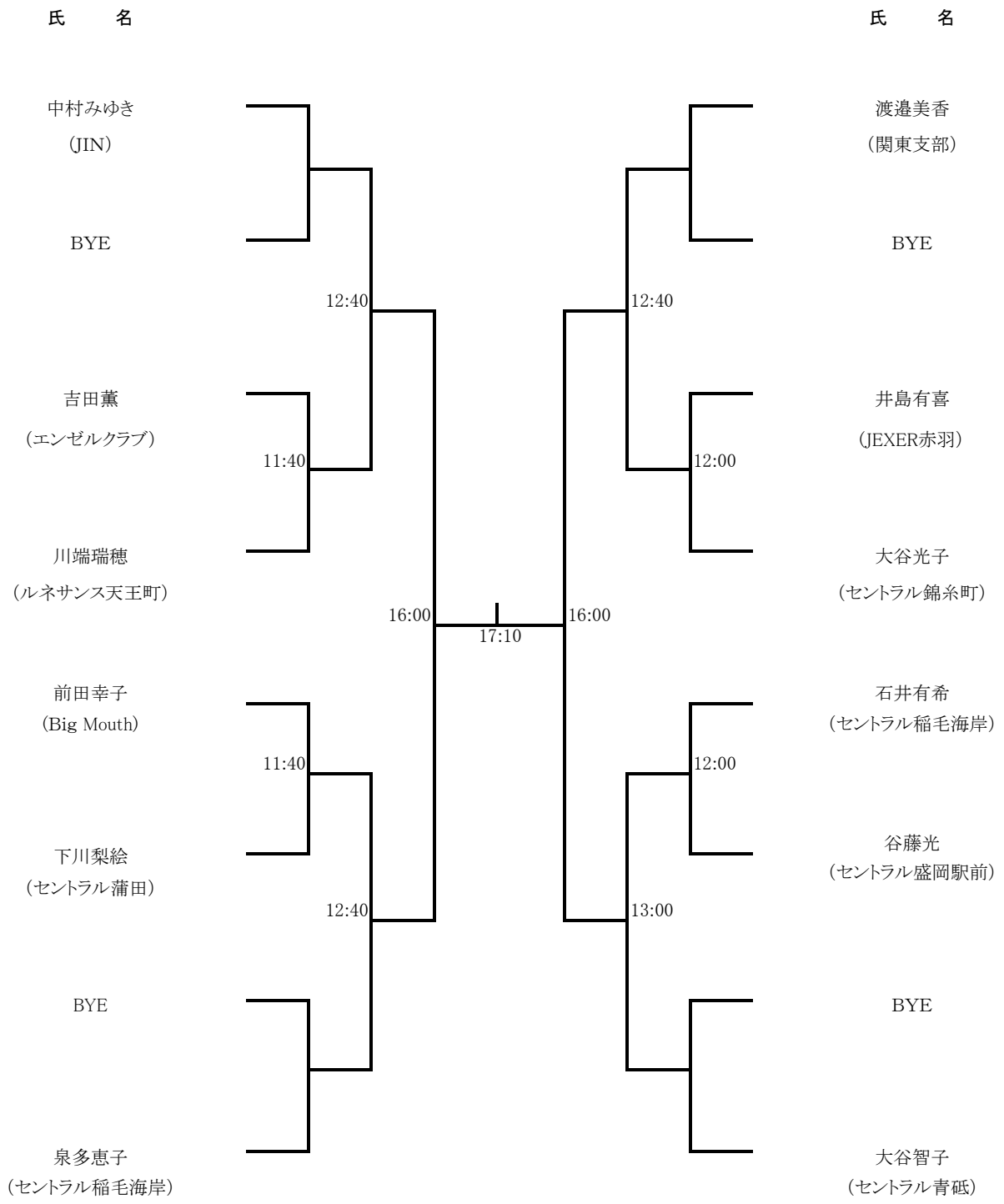

2012 TAC PREMIER CLASSIC及びフレンドシップ

拝啓
時下ますますご清栄のこととお慶び申し上げます。

この度、2012 年7 月27 日（金）から29 （日）の日程にて（社）東京アメリカンクラブにて開催致します上記大会のドローが出来上がりましたので、お送り致します。
貴クラブの所属の方々にご案内いただけますよう、よろしくお願い申し上げます。

（社）東京アメリカンクラブ館内でのガイドライン

（社）東京アメリカンクラブのルールにより、大会期間中、選手の皆さま及び関係者の方々、ご観戦にいらした方々は（社）東京アメリカンクラブ館内でのガイドラインに沿って行動していただきますよう、宜しくお願い申し上げます。

大会期間中において、大会参加選手の皆さまは、当クラブへゲストとしてご来館をご遠慮いただいております。予めご了承ください。

大会期間中、飲食の落ち込みは禁止とさせて頂きます。軽食等をリーズナブルな価格でご用意させていただいております。

写真撮影及びビデオ撮影は、セキュリティーの関係上、禁止とさせていただきます。

選手及び関係者の方々、観戦にいらした方々は、2 階のみのご利用となります。
その他の館内の見学等はご遠慮ください。

これらのルールに違反された場合は、データの**没収・退館**していただく事があります。

尚、サンダル履き、ショートパンツ等軽装でのご来館をご遠慮頂くこととなりましたので、ご注意下さいますよう、お願い申し上げます。

観戦希望の方は、セキュリティーの関係上、B 1 受付にて身分証明書のご提示および受付をお願い致します。

皆さまが快適にお過ごしいただけますよう、ご協力をお願い申し上げます。

敬具

女子選手権（本戦）

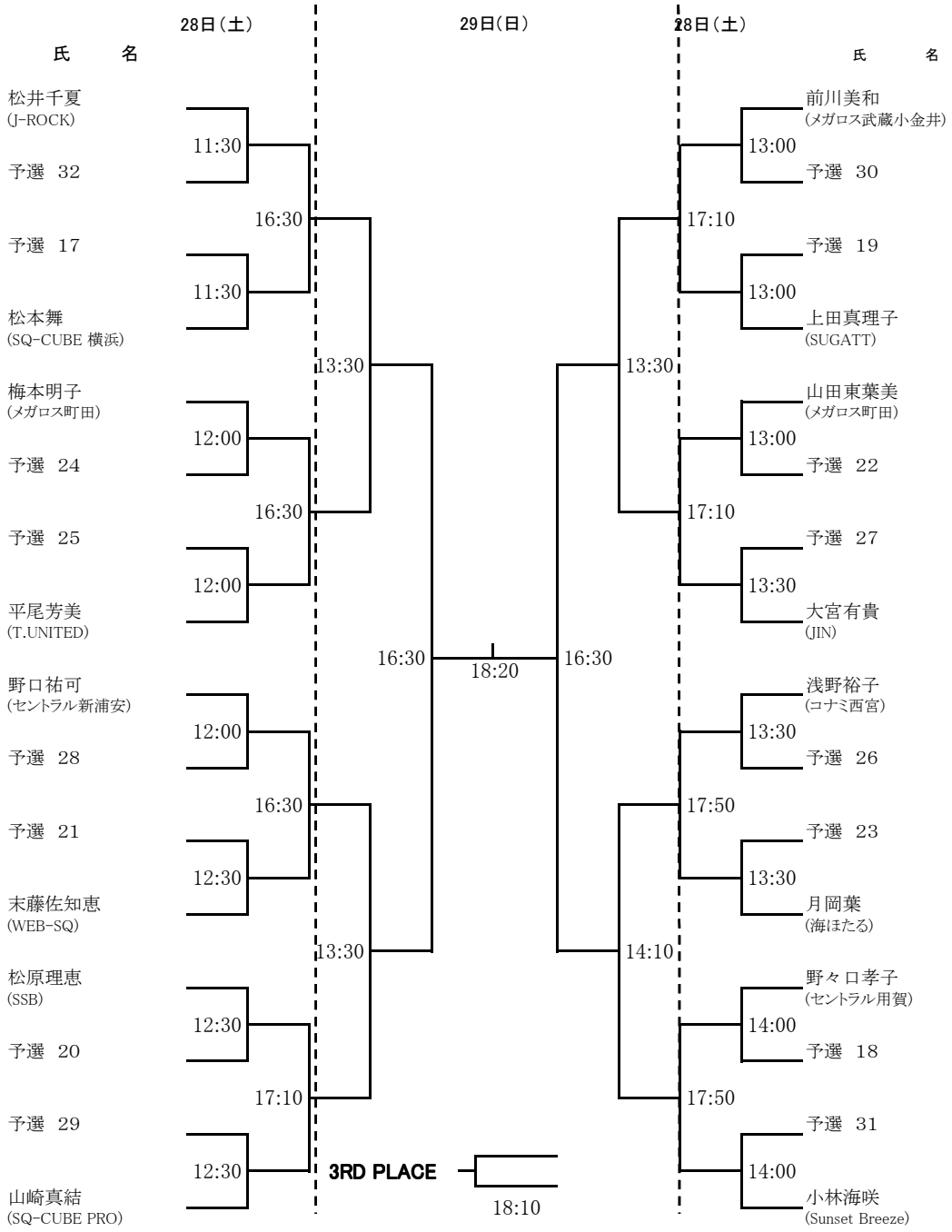
28日（土）
29日（日）
28日（土）
氏　　名
氏　　名
松井千夏
(J-ROCK)
予選 32
予選 17
松本舞
(SQ-CUBE 横浜)
梅本明子
(メガロス町田)
予選 24
予選 25
平尾芳美
(T.UNITED)
野口祐可
(セントラル新浦安)
予選 28
予選 21
末藤佐知恵
(WEB-SQ)
松原理恵
(SSB)
予選 20
予選 29
山崎真結
(SQ-CUBE PRO)
11:30
11:30
16:30
12:00
12:00
16:30
13:30
12:00
12:00
16:30
12:30
12:30
17:10
13:30
16:30
18:20
3RD PLACE
18:10
16:30
13:30
14:10
前川美和
(メガロス武蔵小金井)
予選 30
予選 19
上田真理子
(SUGATT)
山田東葉美
(メガロス町田)
予選 22
予選 27
大宮有貴
(JIN)
浅野裕子
(コナミ西宮)
予選 26
予選 23
月岡葉
(海ほたる)
野々口孝子
(セントラル用賀)
予選 18
予選 31
小林海咲
(Sunset Breeze)
13:00
13:00
17:10
13:00
13:00
17:10
13:30
13:30
17:50
13:30
13:30
17:50
14:00
14:00

フレンドシップ男子　29日（日）